stay connected

Haube mit Ltg. für Vert.M12, 4-fach 4-pol.

ohne Pot-Tr. 3m PUR/PVC, 4x0,34+3x0,75

ArtNr.: 8000-84459-3330300
Gewicht: 0.365
Ursprungsland: CZ
Typenbezeichnung: MVZ-HL 4xM12 333 3.0m

3.0 m
Abweichende Leitungslängen auf Anfrage lieferbar.
Das Material der Gehäuse ist aus Kunststoff und hat eine gute Chemikalien- und Ölbeständigkeit.
Beim Einsatz aggressiver Medien ist die Materialbeständigkeit applikationsbezogen zu überprüfen. Nähere Details auf Anfrage.

Link zum Produkt

Abbildungen

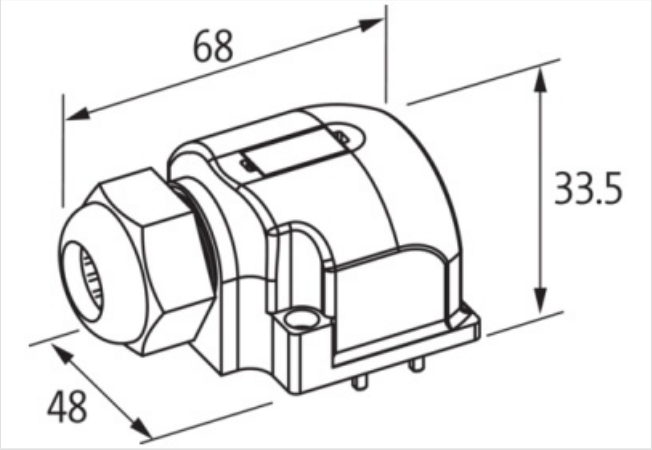

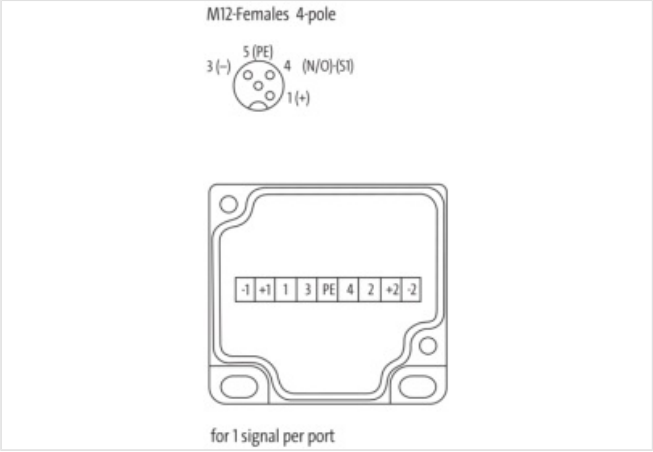

Abbildung stellvertretend

Kaufmännische Daten

URL Webshop	https://shop.murrelektronik.com/8000-84459-3330300
GTIN	4048879055925

Die in diesem Produkt-PDF enthaltenen Angaben wurden mit der größtmöglichen Sorgfalt erarbeitet.
Für Richtigkeit, Vollständigkeit und Aktualität ist die Haftung auf grobes Verschulden begrenzt. Stand: 13.06.2025

ETIM-5.0	EC002585
ETIM-6.0	EC002585
ETIM-7.0	EC002585
ETIM-8.0	EC002585
EAN	4048879055925
Elektrische Daten | Versorgung	
Summenstrom max.	8 A
Geräteschutz | Medien	
Flammbeständigkeit	schwer entflammbar
Mechanische Daten | Materialdaten	
Material Gehäuse	Kunststoff
Umgebungseigenschaften | Klimatisch	
Betriebstemperatur min.	-20 °C
Betriebstemperatur max.	80 °C
Zusatzbedingung Temperaturbereich	abhängig von angeschlossener Leitung
Installation | Kabel	
Kabeltyp	2
Kabelfunktion	Hybrid, Signal, Power
Anzahl Verseilung	1
Verseilung	wires
Füller	ja
Adernanordnung	weiß, grün, gelb, grau, braun, blau, grün-gelb
Kabelgewicht	105.6 g/m
Material Aderisolation	PVC
Anzahl Adern	4
Aussendurchmesser Aderisolation	1.3 mm
Toleranz Aussendurchmesser Aderisolation	± 0.1 mm
Shore-Härte Aderisolation	43
Materialeigenschaften Aderisolation	maschinell gut verarbeitbar
Inhaltsstofffreiheit Aderisolation	FCKW frei, cadmiumfrei, silikonfrei, bleifrei
Anzahl Einzeldrähte (Ader)	19
Durchmesser Adereinzeldrähte	0.15 mm
Leiter Querschnitt (Ader)	0.34 mm²
Material Leiter Ader	Kupferlitze, blank
Leitertyp (Ader)	Litzenklasse 5
Material Aderisolation (Power)	PVC
Außendurchmesser Aderisolation (Power)	1.8 mm
Toleranz Außendurchmesser Aderisolation (Power)	± 0.1 mm
Shore-Härte Aderisolation (Power)	43
Materialeigenschaften Aderisolation (Power)	maschinell gut verarbeitbar
Inhaltsstofffreiheit Aderisolation (Power)	FCKW frei, cadmiumfrei, silikonfrei, bleifrei
Anzahl Adern (Power)	3
Anzahl Einzeldrähte Ader (Power)	24
Durchmesser Adereinzeldrähte (Power)	0.2 mm
Leitungsquerschnitt Ader (Power)	0.75 mm²
Material Leiter Ader (Power)	Kupferlitze, blank
Leitertyp Ader (Power)	Litzenklasse 5
Außendurchmesser (Mantel)	7.4 mm
Toleranz Außendurchmesser (Mantel)	± 5 %
Material Mantel	PUR
Shore-Härte Mantel	87
Inhaltsstofffreiheit (Mantel)	FCKW frei, cadmiumfrei, silikonfrei, bleifrei

Die in diesem Produkt-PDF enthaltenen Angaben wurden mit der größtmöglichen Sorgfalt erarbeitet.
Für Richtigkeit, Vollständigkeit und Aktualität ist die Haftung auf grobes Verschulden begrenzt. Stand: 13.06.2025

Materialeigenschaften (Mantel)	matt, maschinell gut verarbeitbar, abriebresistent, adhäsionsarm
Material Innenmantel	PVC
Farbe Innenmantel	grau
Elektrischer Widerstandsbelag Ader	57 Ω/km @ 20 °C
Elektrischer Widerstandsbelag Ader (Power)	26 Ω/km @ 20 °C
Nennspannung max. (Leiter - Erde)	300 V
Nennspannung max. (Leiter - Leiter)	300 V
Stehwechselspannung (Ader - Ader)	2 kV @ 60 s
Stehwechselspannung (Ader - Mantel)	2 kV @ 60 s
Strombelastbarkeit (Norm)	nach DIN VDE 0298-4
Strombelastbarkeit min. Ader	4 A
Strombelastbarkeit min. Ader (Power)	7.8 A
Betriebstemperatur min. (fest)	-30 °C
Betriebstemperatur max. (fest)	80 °C
Betriebstemperatur min. (bewegt)	-5 °C
Betriebstemperatur max. (bewegt)	70 °C
Betriebstemperatur min. (Schleppkette)	-5 °C
Betriebstemperatur max. (Schleppkette)	60 °C
Biegeradius (fest)	5 × Outer diameter
Biegeradius (bewegt)	10 × Outer diameter
Anzahl Biegezyklen (Schleppkette)	2 Mio.
Verfahrweg (Schleppkette)	5 m
Verfahrgeschwindigkeit (Schleppkette)	2 m/s @ 25 °C
Beschleunigung (Schleppkette)	10 m/s²
Anschlusstyp 2	
Familie-Bauform	offenes Leitungsende
Polzahl	7
Familie-Bauform	M12
Polzahl	4
Kodierung	A
Geschlecht	female
Farbe Kontaktträger	schwarz
PIN 1	+
PIN 2	n.c.
PIN 3	-
PIN 4	NO S 1
PIN 5	PE

Die in diesem Produkt-PDF enthaltenen Angaben wurden mit der größtmöglichen Sorgfalt erarbeitet.
Für Richtigkeit, Vollständigkeit und Aktualität ist die Haftung auf grobes Verschulden begrenzt. Stand: 13.06.2025