stay connected

Adapter M12 Bu. D-kod. / RJ45 0°

4-pol., geschirmt, CAT5

Ethernet CAT5
Schaltschrankdurchführung
Buchse gerade – Buchse gerade
M12 – RJ45, 4-polig
D-kodiert
geschirmt
geeignet für Blechstärken von 2.0...5.0 mm.
Das Material der Gehäuse ist aus Kunststoff und hat eine gute Chemikalien- und Ölbeständigkeit.
Beim Einsatz aggressiver Medien ist die Materialbeständigkeit applikationsbezogen zu überprüfen. Nähere Details auf Anfrage.

Link zum Produkt

Abbildungen

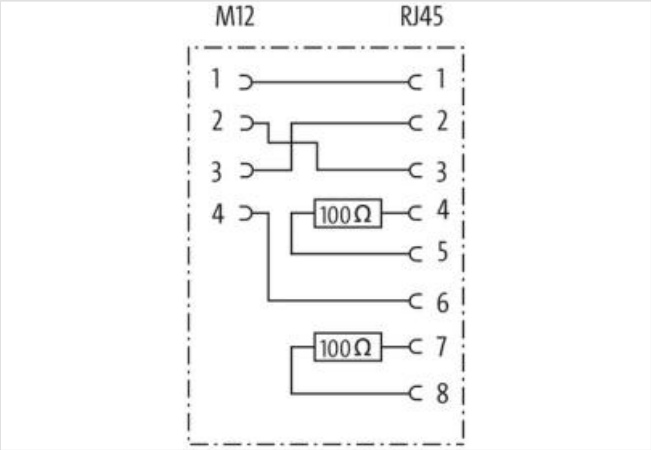

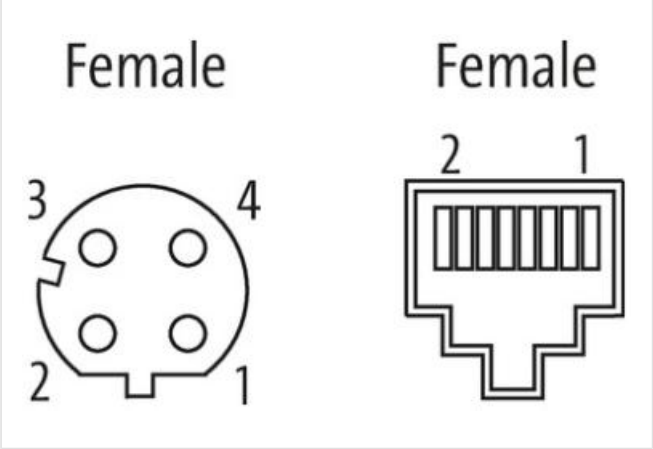

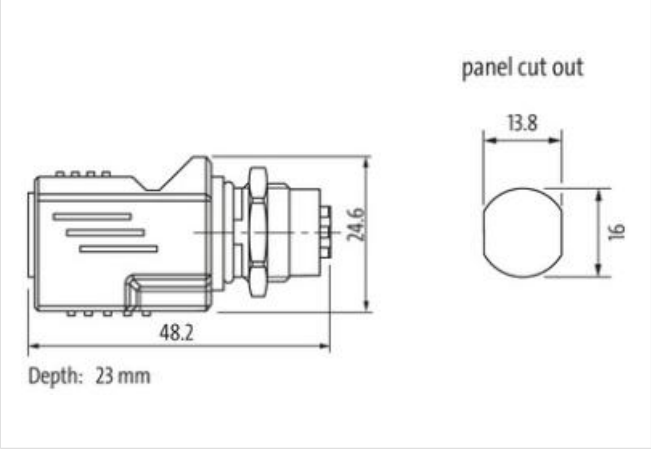

Abbildung stellvertretend

Seite 1

Familie-Bauform	M12

Die in diesem Produkt-PDF enthaltenen Angaben wurden mit der größtmöglichen Sorgfalt erarbeitet.
Für Richtigkeit, Vollständigkeit und Aktualität ist die Haftung auf grobes Verschulden begrenzt. Stand: 28.04.2024

Kodierung	D
Schutzart (EN IEC 60529)	IP68
Seite 2	
Familie-Bauform	RJ45
Schutzart (EN IEC 60529)	IP20
Kaufmännische Daten	
ECLASS-6.0	27143423
ECLASS-6.1	27279221
ECLASS-7.0	27440104
ECLASS-8.0	27440104
ECLASS-9.0	27440106
ECLASS-10.1	27440106
ECLASS-11.1	27440106
ECLASS-12.0	27440106
ETIM-5.0	EC001855
GTIN	4048879566896
Verpackungseinheit	1
Zolltarifnummer	85366990
Elektrische Daten | Versorgung	
Betriebsspannung DC max.	60 V
Betriebsstrom je Kontakt max.	1,76 A
Industrielle Kommunikation	
Übertragungsparameter	CAT5, Class D (ISO/IEC 11801:2002), (EN 50173-1)
Übertragungsrate max.	100 MBit/s
Industrielle Kommunikation | Ethernet-Funktionalität	
Duplex	Vollduplex
Mechanische Daten | Materialdaten	
Beschichtung Verriegelung	verchromt
Material Gehäuse	PUR
Material Verriegelung	Messing
Mechanische Daten | Montagedaten	
Geeignet für Einbau mit Wandstärke min.	2 mm
Geeignet für Einbau mit Wandstärke max.	5 mm
Umgebungseigenschaften | Klimatisch	
Betriebstemperatur min.	-25 °C
Betriebstemperatur max.	85 °C

Die in diesem Produkt-PDF enthaltenen Angaben wurden mit der größtmöglichen Sorgfalt erarbeitet.
Für Richtigkeit, Vollständigkeit und Aktualität ist die Haftung auf grobes Verschulden begrenzt. Stand: 28.04.2024