MURR ELEKTRONIK
stay connected

SVS Ventilst. BF A 18 mm selbstanschl. Schraubkl.

24V LED PG9 Schaltverstärker

Bauform A (18 mm)
12...30 V DC
LED und Schaltverstärker
PG9
kurzschluss- und überlastfest
Das Material der Gehäuse ist aus Kunststoff und hat eine gute Chemikalien- und Ölbeständigkeit.
Beim Einsatz aggressiver Medien ist die Materialbeständigkeit applikationsbezogen zu überprüfen. Nähere Details auf Anfrage.

Link zum Produkt

Abbildungen

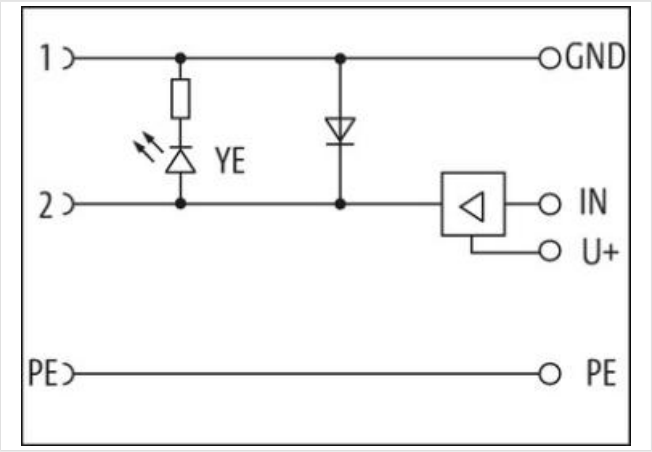

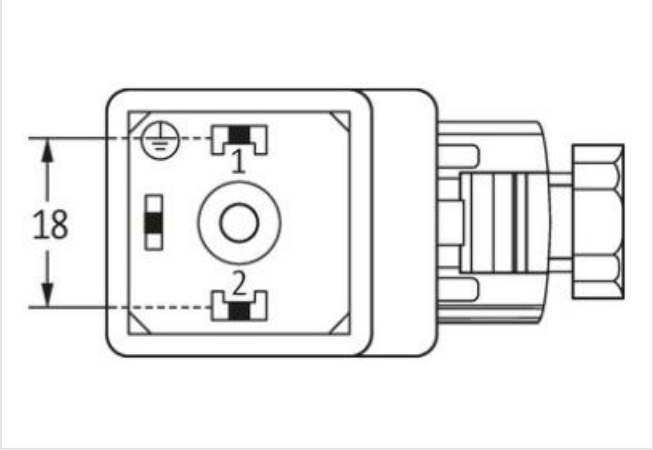

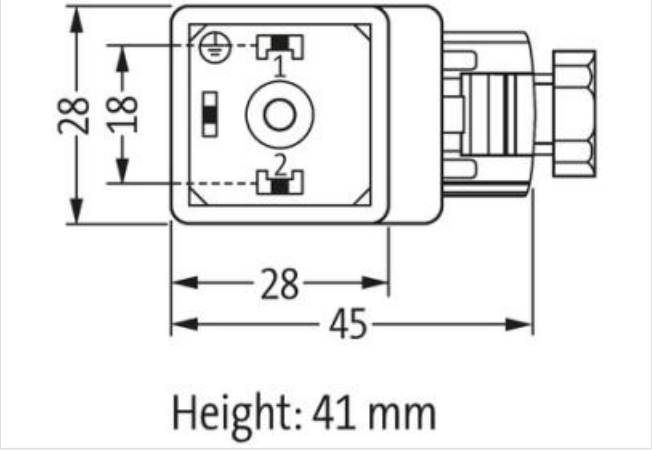

Abbildung stellvertretend

Seite 1

Befestigungsart	gesteckt, verschraubt
Schutzart (EN IEC 60529)	IP65

Die in diesem Produkt-PDF enthaltenen Angaben wurden mit der größtmöglichen Sorgfalt erarbeitet.
Für Richtigkeit, Vollständigkeit und Aktualität ist die Haftung auf grobes Verschulden begrenzt. Stand: 17.05.2024

stay connected

Kaufmännische Daten	
ECLASS-6.0	27279221
ECLASS-7.0	27440104
ECLASS-8.0	27440104
ECLASS-9.0	27440102
ECLASS-10.1	27440105
ECLASS-11.1	27440105
ECLASS-12.0	27440105
ETIM-5.0	EC002062
GTIN	4048879187381
Verpackungseinheit	1
Zolltarifnummer	85366990
Elektrische Daten | Versorgung	
Betriebsspannung DC min.	12 V
Betriebsspannung DC max.	30 V
Betriebsstrom je Kontakt max.	2 A
Diagnosen	
Statusanzeige LED	gelb
Installation	
Anschlussquerschnitt max.	1,5 mm²
Installation | Anschluss	
Anzugsdrehmoment	0,4 Nm
Befestigungsgewinde	M3
Installation | Pin-Belegung	
Polzahl	2 + PE
Geräteschutz | Elektrisch	
Zusatzbedingung Schutzart	gesteckt, verschraubt
Kurzschlussfest	ja
Mechanische Daten | Montagedaten	
Befestigungsart	PG9
Klemmbereich min.	5 mm
Klemmbereich max.	9,5 mm
Umgebungseigenschaften | Klimatisch	
Betriebstemperatur min.	-20 °C
Betriebstemperatur max.	60 °C
Wichtige Installationshinweise	
Hinweis zur Zugentlastung	Schützen Sie die Steckverbinder durch geeignete Maßnahmen vor mechanischen Lasten, z.B. durch die Verwendung von Kabelbindern.
Hinweis zum Biegeradius	**ACHTUNG:** Beachten Sie beim Verlegen von Leitungen die zulässigen Biegeradien, da durch zu große Biegekräfte die IP-Schutzart gefährdet werden kann.

Die in diesem Produkt-PDF enthaltenen Angaben wurden mit der größtmöglichen Sorgfalt erarbeitet.
Für Richtigkeit, Vollständigkeit und Aktualität ist die Haftung auf grobes Verschulden begrenzt. Stand: 17.05.2024