MURR ELEKTRONIK
stay connected

Busabschlussbuchse M12 A-kod.

DeviceNet

DeviceNet, CANopen
Abschlusswiderstand
Buchse
M12 – M12, 5-polig (Schaltbild)
A-kodiert

Link zum Produkt

Abbildungen

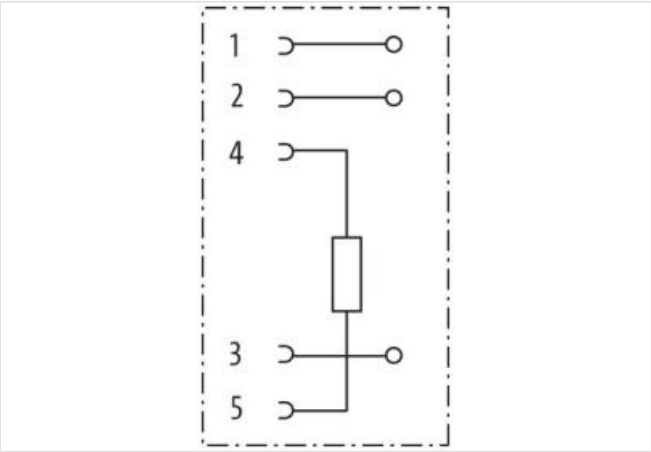

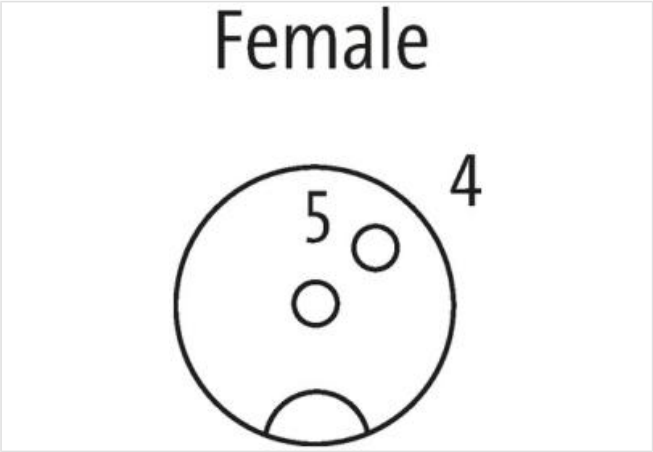

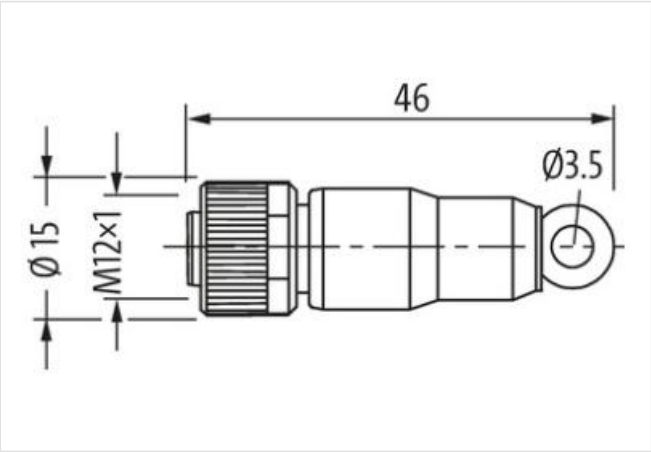

Abbildung stellvertretend

Seite 1

Familie-Bauform	M12
Schutzart (EN IEC 60529)	IP67

Kaufmännische Daten

ECLASS-6.0	19070403
ECLASS-6.1	27260702

Die in diesem Produkt-PDF enthaltenen Angaben wurden mit der größtmöglichen Sorgfalt erarbeitet.
Für Richtigkeit, Vollständigkeit und Aktualität ist die Haftung auf grobes Verschulden begrenzt. Stand: 10.05.2024

ECLASS-7.0	27440390
ECLASS-8.0	27440190
ECLASS-9.0	27440190
ECLASS-10.1	27440190
ECLASS-11.1	27440190
ECLASS-12.0	27440190
ETIM-5.0	EC001855
GTIN	4048879198752
Verpackungseinheit	1
Zolltarifnummer	85332100
Elektrische Daten | Versorgung	
Betriebsspannung DC max.	30 V
Betriebsspannung DC max. (UL-listed)	30 V
Betriebsstrom je Kontakt max.	4 A
Installation | Anschluss	
Anzugsdrehmoment	0,6 Nm
Geräteschutz | Elektrisch	
Zusatzbedingung Schutzart	gesteckt, verschraubt
Mechanische Daten | Materialdaten	
Beschichtung Verriegelung	matt vernickelt
Material Verriegelung	Zinkdruckguss
Mechanische Daten | Montagedaten	
Befestigungsart	gesteckt, verschraubt, Rüttelsicherung
Umgebungseigenschaften | Klimatisch	
Betriebstemperatur min.	-25 °C
Betriebstemperatur max.	85 °C

Die in diesem Produkt-PDF enthaltenen Angaben wurden mit der größtmöglichen Sorgfalt erarbeitet.
Für Richtigkeit, Vollständigkeit und Aktualität ist die Haftung auf grobes Verschulden begrenzt. Stand: 10.05.2024