MURR ELEKTRONIK
stay connected

M12 St. 90° A-kod. Schraubklemmanschluss

5-pol., max. 0,75mm² 6 - 8mm

Stecker 90°
M12, 5-polig
Schraubklemmen
Klemmbereich (Kabel-Ø): 6...8 mm
Das Material der Gehäuse ist aus Kunststoff und hat eine gute Chemikalien- und Ölbeständigkeit.
Beim Einsatz aggressiver Medien ist die Materialbeständigkeit applikationsbezogen zu überprüfen. Nähere Details auf Anfrage.

Link zum Produkt

Abbildungen

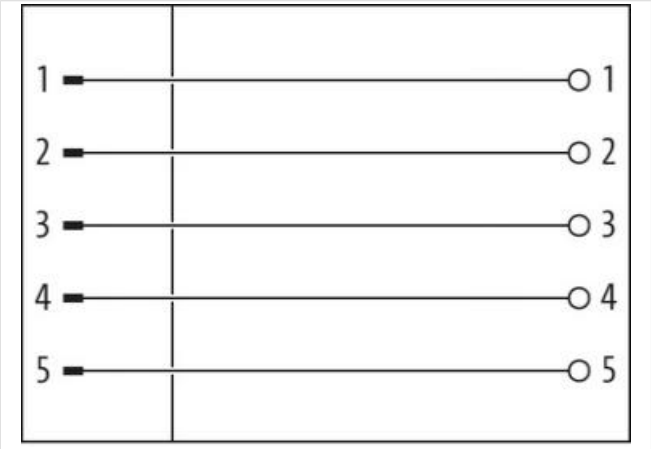

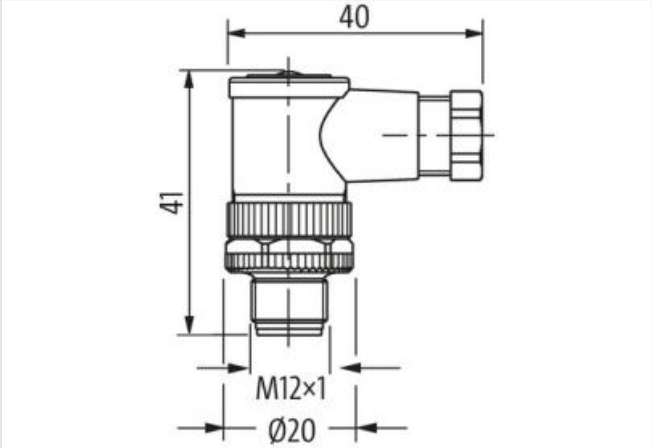

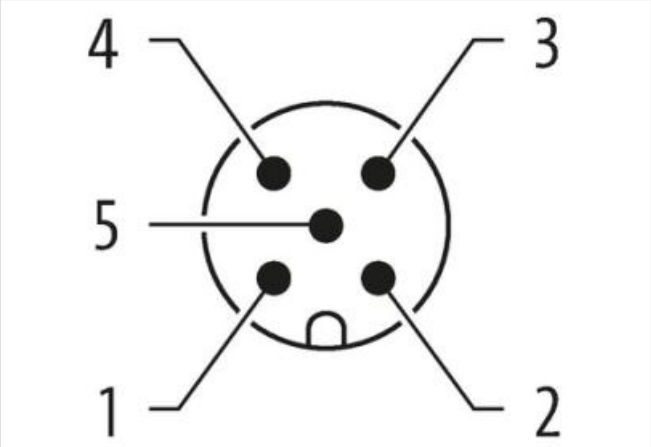

Abbildung stellvertretend

Seite 1

Familie-Bauform	M12
Schutzart (EN IEC 60529)	IP67

Kaufmännische Daten

Die in diesem Produkt-PDF enthaltenen Angaben wurden mit der größtmöglichen Sorgfalt erarbeitet.
Für Richtigkeit, Vollständigkeit und Aktualität ist die Haftung auf grobes Verschulden begrenzt. Stand: 12.05.2024

ECLASS-6.0	27279221
ECLASS-6.1	27260702
ECLASS-7.0	27440102
ECLASS-8.0	27440102
ECLASS-9.0	27440116
ECLASS-10.1	27440102
ECLASS-11.1	27440102
ECLASS-12.0	27440116
ETIM-5.0	EC002635
GTIN	4048879201575
Verpackungseinheit	1
Zolltarifnummer	85366990
Elektrische Daten | Versorgung	
Betriebsspannung AC max.	60 V
Betriebsspannung DC max.	60 V
Betriebsspannung AC max. (UL-listed)	125 V
Betriebsspannung DC max. (UL-listed)	125 V
Betriebsstrom je Kontakt max.	4 A
Betriebsstrom je Kontakt max. (URc)	3 A
Installation	
Anschlussquerschnitt max.	0,75 mm²
Installation | Anschluss	
Anzugsdrehmoment	0,6 Nm
Schlüsselweite	SW18
Geräteschutz | Elektrisch	
Zusatzbedingung Schutzart	gesteckt, verschraubt
Verschmutzungsgrad	3
Bemessungsstoßspannung	1,5 kV
Überspannungskategorie (EN 60664-1)	III
Überspannungskategorie (EN 60950-1)	II
Mechanische Daten | Materialdaten	
Material Gehäuse	PA
Mechanische Daten | Montagedaten	
Befestigungsart	gesteckt, verschraubt, Rüttelsicherung
Klemmbereich min.	6 mm
Klemmbereich max.	8 mm
Höhe	41 mm
Breite	40 mm
Tiefe	20 mm
Umgebungseigenschaften | Klimatisch	
Betriebstemperatur min.	-40 °C
Betriebstemperatur max.	85 °C
Wichtige Installationshinweise	
Hinweis zur Zugentlastung	Schützen Sie die Steckverbinder durch geeignete Maßnahmen vor mechanischen Lasten, z.B. durch die Verwendung von Kabelbindern.
Hinweis zum Biegeradius	**ACHTUNG:** Beachten Sie beim Verlegen von Leitungen die zulässigen Biegeradien, da durch zu große Biegekräfte die IP-Schutzart gefährdet werden kann.

Die in diesem Produkt-PDF enthaltenen Angaben wurden mit der größtmöglichen Sorgfalt erarbeitet.
Für Richtigkeit, Vollständigkeit und Aktualität ist die Haftung auf grobes Verschulden begrenzt. Stand: 12.05.2024