stay connected

MIRO 6,2 Multi-timer Relais FK

IN: 24 VDC - OUT: 250 VAC/DC / 6A

Relaisausgang
Impulsverlängerung: 100 ms...100 s
Federkraftklemmen
sichere Trennung (VDE 0106 / VDE 0160)

Link zum Produkt

Abbildungen

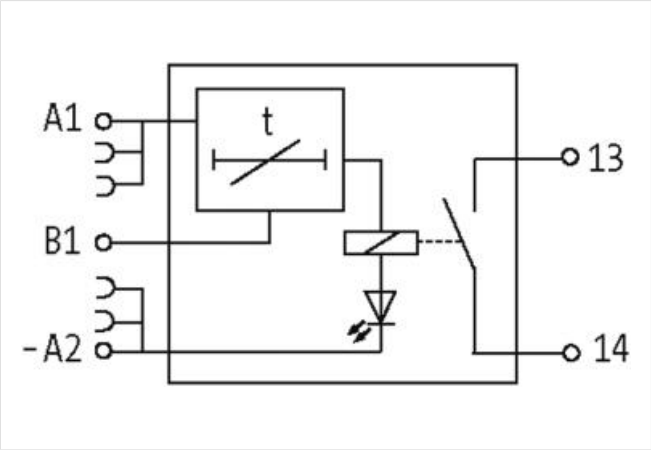

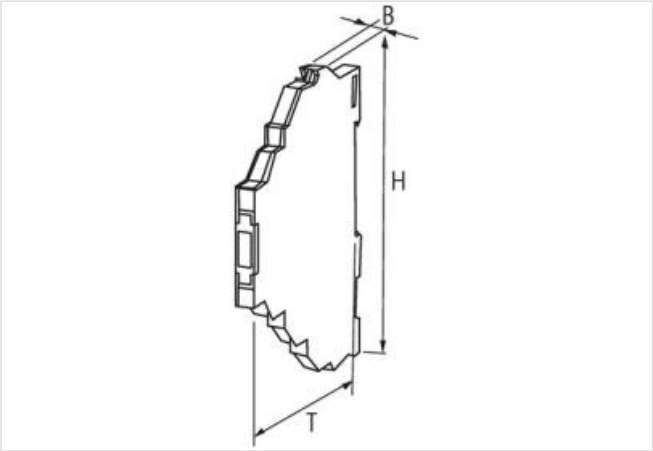

Abbildung stellvertretend

Kaufmännische Daten

ECLASS-6.0	27210990
ECLASS-6.1	27371790
ECLASS-7.0	27371790
ECLASS-8.0	27371605
ECLASS-9.0	27371605
ECLASS-10.1	27371605

Die in diesem Produkt-PDF enthaltenen Angaben wurden mit der größtmöglichen Sorgfalt erarbeitet.
Für Richtigkeit, Vollständigkeit und Aktualität ist die Haftung auf grobes Verschulden begrenzt. Stand: 20.04.2024

ECLASS-11.1	27371605
ECLASS-12.0	27371605
ETIM-5.0	EC001439
GTIN	4048879021210
Verpackungseinheit	1
Zolltarifnummer	85364900
Elektrische Daten | Eingang	
Eingangsspannung DC min.	18 V
Eingangsspannung DC max.	30 V
Steuerspannung DC min.	18 V
Steuerspannung DC max.	30 V
Elektrische Daten | Ausgang	
Gebrauchskategorie AC-12 (EN IEC 60947-5-1)	6 A @ 24, 6 A @ 110 V, 6 A @ 230 V
Gebrauchskategorie AC-15 (EN IEC 60947-5-1)	3 A @ 24 V, 3 A @ 110 V, 3 A @ 230 V
Gebrauchskategorie DC-13 (EN IEC 60947-5-1)	1 A @ 24 V, 0,2 A @ 110 V, 0,1 A @ 230 V
Schaltfrequenz max.	5 Hz
Schaltspannung AC max.	250 V
Schaltspannung DC max.	250 V
Schaltstrom DC	10 mA
Schaltstrom max.	6 A
Geräteschutz	
Bedingung Lebensdauer	lastabhängig
Geräteschutz | Elektrisch	
Bemessungsstoßspannung	4 kV
Elektrische Lebensdauer	20000000 Zyklen
Geräteschutz | Mechanisch	
Mechanische Lebensdauer	20000000 Zyklen
Mechanische Daten	
Abfallzeit max.	15 ms
Ansprechzeit max.	19 ms
Prellzeit max.	1,5 ms
Mechanische Daten | Materialdaten	
Material Kontakt	Ag Sn O2
Mechanische Daten | Montagedaten	
Befestigungsart	geschnappt
Geeignet für Befestigungsart	Tragschiene, (EN 60715)
Höhe	91 mm
Breite	6,2 mm
Tiefe	70 mm
Umgebungseigenschaften | Klimatisch	
Betriebstemperatur min.	-20 °C
Betriebstemperatur max.	60 °C
Anschlusstyp 5	
Anschlussart	Federkraftklemmen FK
Familie-Bauform	Klemme
Geschlecht	female
Farbe Kontaktträger	schwarz

Die in diesem Produkt-PDF enthaltenen Angaben wurden mit der größtmöglichen Sorgfalt erarbeitet.
Für Richtigkeit, Vollständigkeit und Aktualität ist die Haftung auf grobes Verschulden begrenzt. Stand: 20.04.2024

Polzahl	1
PIN 1	+ A 1
Anschlussart	Federkraftklemmen FK
Familie-Bauform	Klemme
Geschlecht	female
Farbe Kontaktträger	schwarz
Polzahl	1
PIN 1	13
Anschlussart	Federkraftklemmen FK
Familie-Bauform	Klemme
Geschlecht	female
Farbe Kontaktträger	schwarz
Polzahl	1
PIN 1	14
Anschlussart	Federkraftklemmen FK
Familie-Bauform	Klemme
Geschlecht	female
Farbe Kontaktträger	schwarz
Polzahl	1
PIN 1	B 1
Anschlussart	Federkraftklemmen FK
Familie-Bauform	Klemme
Geschlecht	female
Farbe Kontaktträger	schwarz
Polzahl	1
PIN 1	- A 2

Die in diesem Produkt-PDF enthaltenen Angaben wurden mit der größtmöglichen Sorgfalt erarbeitet.
Für Richtigkeit, Vollständigkeit und Aktualität ist die Haftung auf grobes Verschulden begrenzt. Stand: 20.04.2024