stay connected

## Ventilentstörmodul Bauform BI - 11mm 90°

LED Glied, 24VAC/DC/50VA/W

24 V AC/DC
LED
Bei Montage des Adapters Steckerdichtung entfernen. Andere LED-Farben auf Anfrage.
Kontaktanordnung beachten (PE am Kabelabgang des Steckers). 180° gedrehte Anordnung auf Anfrage.

**Link zum Produkt**

### Abbildungen

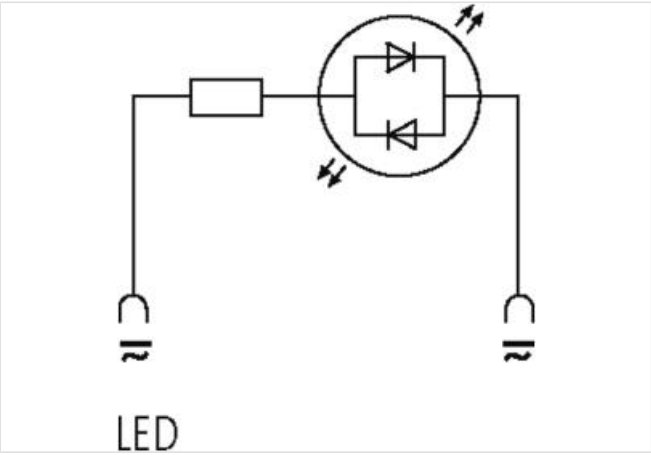


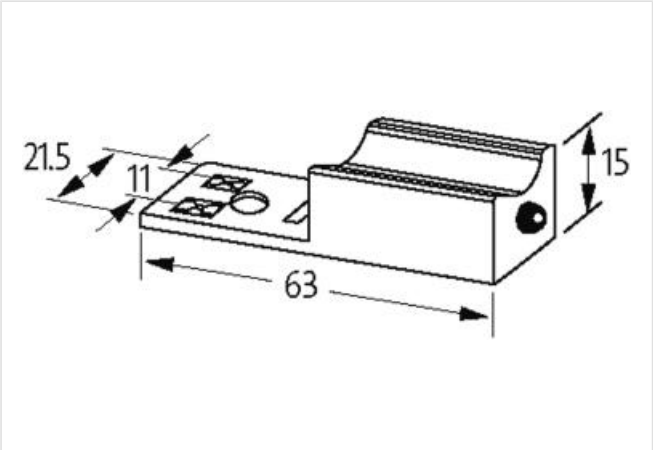


Abbildung stellvertretend

### Kaufmännische Daten

| | |
|---|---|
| ECLASS-6.0 | 27371013 |
| ECLASS-6.1 | 27371013 |
| ECLASS-7.0 | 27371013 |
| ECLASS-8.0 | 27371013 |
| ECLASS-9.0 | 27371013 |
| ECLASS-10.1 | 27371013 |

Die in diesem Produkt-PDF enthaltenen Angaben wurden mit der größtmöglichen Sorgfalt erarbeitet.
Für Richtigkeit, Vollständigkeit und Aktualität ist die Haftung auf grobes Verschulden begrenzt. Stand: 20.04.2024

| | |
|---|---|
| ECLASS-11.1 | 27371013 |
| ECLASS-12.0 | 27371013 |
| ETIM-5.0 | EC000197 |
| GTIN | 4048879012102 |
| Verpackungseinheit | 1 |
| Zolltarifnummer | 85363010 |
| **Elektrische Daten** | |
| Halteleistung max. | 50 W |
| **Elektrische Daten \| Eingang** | |
| Eingangsspannung AC min. | 12 V |
| Eingangsspannung AC max. | 24 V |
| Eingangsspannung DC min. | 12 V |
| Eingangsspannung DC max. | 24 V |
| **Diagnosen** | |
| Statusanzeige LED | gelb |
| **Geräteschutz \| Medien** | |
| Flammbeständigkeit | schwer entflammbar |
| **Mechanische Daten \| Materialdaten** | |
| Beschichtung Kontakt | versilbert |
| Farbe Gehäuse | schwarz |
| Material Gehäuse | PA |
| Material Kontakt | Bronze |
| **Mechanische Daten \| Montagedaten** | |
| Höhe | 15 mm |
| Breite | 63 mm |
| Tiefe | 21,5 mm |
| **Umgebungseigenschaften \| Klimatisch** | |
| Betriebstemperatur min. | -20 °C |
| Betriebstemperatur max. | 60 °C |
| Gehäusetemperatur max. (EN 61347-2-13) | 130 °C |

Die in diesem Produkt-PDF enthaltenen Angaben wurden mit der größtmöglichen Sorgfalt erarbeitet.
Für Richtigkeit, Vollständigkeit und Aktualität ist die Haftung auf grobes Verschulden begrenzt. Stand: 20.04.2024