stay connected

## MPS Schaltnetzteil 3-phasig

IN: 340-460VAC OUT: 22-28V/10ADC

INPUT: 3× 360...440 V AC
OUTPUT: 22...28 V DC
Strom: 10 A
zusätzliche Montagefüße zur Schraubbefestigung Art.-Nr. 89500

Link zum Produkt

### Abbildungen

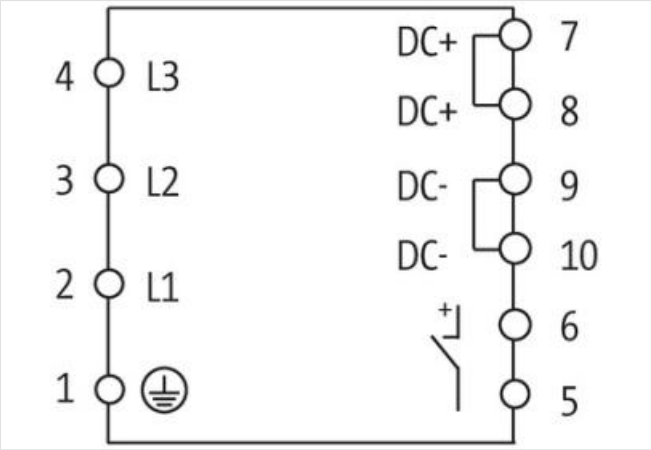


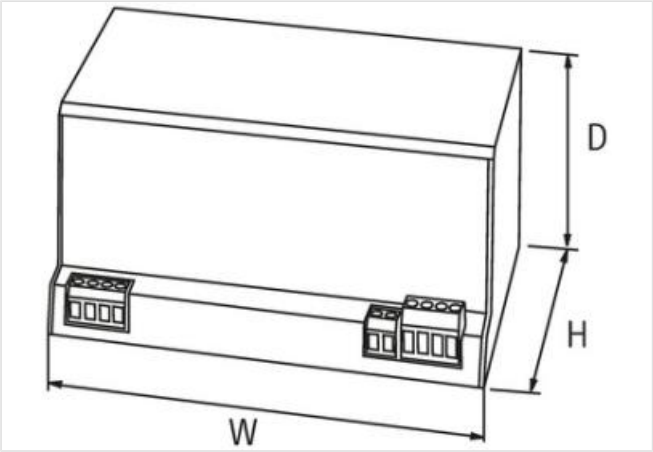


Abbildung stellvertretend

### Kaufmännische Daten

| | |
|---|---|
| ECLASS-6.0 | 27049002 |
| ECLASS-6.1 | 27049002 |
| ECLASS-7.0 | 27049002 |
| ECLASS-8.0 | 27049002 |
| ECLASS-9.0 | 27040701 |
| ECLASS-10.1 | 27040701 |

Die in diesem Produkt-PDF enthaltenen Angaben wurden mit der größtmöglichen Sorgfalt erarbeitet.
Für Richtigkeit, Vollständigkeit und Aktualität ist die Haftung auf grobes Verschulden begrenzt. Stand: 20.04.2024

| | |
|---|---|
| ECLASS-11.1 | 27040701 |
| ECLASS-12.0 | 27040701 |
| ETIM-5.0 | EC002540 |
| GTIN | 4048879080637 |
| Verpackungseinheit | 1 |
| Zolltarifnummer | 85044083 |
| **Elektrische Daten** | |
| Parallelschaltbarkeit | ja |
| Reihenschaltung | ja |
| Sicherheitsgrad | SELV |
| **Elektrische Daten \| Versorgung** | |
| Netzfrequenz | 50 ... 60 Hz |
| **Elektrische Daten \| Eingang** | |
| Eingangsspannung AC min. | 360 V |
| Eingangsspannung AC max. | 440 V |
| Eingangsstrom AC (3-phasig) | 0,42 A |
| Externe Vorsicherung je Phase max. | 10 A |
| Phasenzahl Eingang | 3 |
| Wirkungsgrad | 90 % |
| **Elektrische Daten \| Ausgang** | |
| Ausgangsspannung DC | 24 V |
| Ausgangsspannung DC min. | 22 V |
| Ausgangsspannung DC max. | 28 V |
| Ausgangsspannung einstellbar | ja |
| Ausgangsstrom | 10 A |
| Ausgangsstrom (UL) | 12 A |
| Netzausfallüberbrückung min. | 3 ms @ 400 V AC |
| Phasenüberwachung | Abschalten beim 2-Phasen Betrieb |
| Restwelligkeit effektiv max. | 20 mV |
| Spikes (s-s) max. | 100 mV |
| **Geräteschutz \| Elektrisch** | |
| Überlastschutz Ausgang | ja |
| Kurzschlussschutz Ausgang | ja |
| **Mechanische Daten \| Montagedaten** | |
| Befestigungsart | geschnappt |
| Geeignet für Befestigungsart | Tragschiene TH35, (EN 60715) |
| Höhe | 132 mm |
| Breite | 198 mm |
| Tiefe | 97 mm |
| **Umgebungseigenschaften \| Klimatisch** | |
| Betriebstemperatur min. | 0 °C |
| Betriebstemperatur max. | 60 °C |
| Lagertemperatur min. | -25 °C |
| Lagertemperatur max. | 85 °C |
| Relative Luftfeuchtigkeit min. (Betrieb) | 30 % |
| Relative Luftfeuchtigkeit max. (Betrieb) | 90 % keine Kondensation |
| **Anschlusstyp 3** | |
| Anschlussart | Schraubenklemmen SK |
| Familie-Bauform | Klemme |
| Geschlecht | female |

Die in diesem Produkt-PDF enthaltenen Angaben wurden mit der größtmöglichen Sorgfalt erarbeitet.
Für Richtigkeit, Vollständigkeit und Aktualität ist die Haftung auf grobes Verschulden begrenzt. Stand: 20.04.2024

| | |
|---|---|
| Farbe Kontaktträger | grün |
| Polzahl | 2 |
| PIN 1 | Signal |
| PIN 2 | Signal + |
| Anschlussart | Schraubenklemmen SK |
| Familie-Bauform | Klemme |
| Geschlecht | female |
| Farbe Kontaktträger | grün |
| Polzahl | 4 |
| PIN 1 | PE |
| PIN 2 | L 1 |
| PIN 3 | L 2 |
| PIN 4 | L 3 |
| Anschlussart | Schraubenklemmen SK |
| Familie-Bauform | Klemme |
| Geschlecht | female |
| Farbe Kontaktträger | grün |
| Polzahl | 4 |
| PIN 1 | + |
| PIN 2 | + |
| PIN 3 | - |
| PIN 4 | - |

Die in diesem Produkt-PDF enthaltenen Angaben wurden mit der größtmöglichen Sorgfalt erarbeitet.
Für Richtigkeit, Vollständigkeit und Aktualität ist die Haftung auf grobes Verschulden begrenzt. Stand: 20.04.2024