stay connected

MVK-MPNIO DI8 (DI8)

Modul nur für Ersatzteilbedarf verwenden! Keine Unterstützung mehr.

Digitale Eingänge
DI8 DI8
Ethernet 10/100 Mbit/s; M12, D-kodiert
7/8", 5-polig, 2× max. 9 A
M12, 5-polig, A-kodiert
Galvanische Trennung
Anschlussleitungen finden Sie im Onlineshop unter "Anschlusstechnik".
Gehäuse ist vollvergossen.

Link zum Produkt

Abbildungen

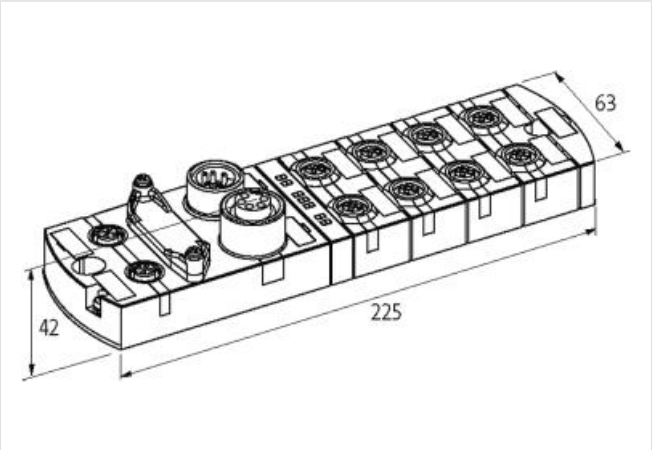

Abbildung stellvertretend

Kaufmännische Daten

ECLASS-6.0	27242604
ECLASS-6.1	27242604
ECLASS-7.0	27242604
ECLASS-8.0	27242604
ECLASS-9.0	27242604
ECLASS-10.1	27242604
ECLASS-11.1	27242604
ECLASS-12.0	27242604
ETIM-5.0	EC001599
GTIN	4048879051644
Verpackungseinheit	1
Zolltarifnummer	85176200

Elektrische Daten | Versorgung

Norm Betriebsspannung	EN 61131-2
Betriebsspannung US DC	24 V
Summenstrom UA max.	9 A

Die in diesem Produkt-PDF enthaltenen Angaben wurden mit der größtmöglichen Sorgfalt erarbeitet.
Für Richtigkeit, Vollständigkeit und Aktualität ist die Haftung auf grobes Verschulden begrenzt. Stand: 08.05.2024

Summenstrom US max.	9 A
Elektrische Daten | Eingang	
Überlastfest	ja
Kurzschlussfest	ja
Typ Eingang	PNP, für 3-Draht Sensoren oder mechanische Schalter
Sensorstrom US je Eingang max.	0,2 A
Industrielle Kommunikation	
Unterstütztes Protokoll	PROFINET
Industrielle Kommunikation | Profinet	
PROFINET Adressierung	DCP
PROFINET-Konformitätsklasse	B
PROFINET-Spezifikation	V2.2
Diagnosen	
Aktorwarnung	pro Kanal per LED und BUS
Diagnose	Unterspannung, keine Spannung
Diagnose per BUS	pro Modul und Kanal
Diagnose per LED	pro Modul und Kanal
Kurzschluss-Diagnose	ja
LED-Anzeige	Ethernet-Verbindung/ Datenverkehr
Leitungsbruch	pro Port
Überlast-Diagnose	ja
Geräteschutz | Elektrisch	
Schutzart (EN IEC 60529)	IP67
Mechanische Daten | Montagedaten	
Geeignet für Befestigungsart	2-Loch Schraubbefestigung
Höhe	42 mm
Breite	63 mm
Tiefe	225 mm
Umgebungseigenschaften | Klimatisch	
Betriebstemperatur min.	-25 °C
Betriebstemperatur max.	55 °C
Lagertemperatur min.	-25 °C
Lagertemperatur max.	70 °C
Anschlusstyp 4	
Anschlusstyp 1	4-7
Anschlusstyp 2	Bus Out
Anschlusstyp 3	Power In
Anschlusstyp 4	Power Out
Familie-Bauform	M12
Geschlecht	female
Farbe Kontaktträger	schwarz
Kodierung	A
Polzahl	5
PIN 1	24 V DC (US)
PIN 2	DI / Diag
PIN 3	0 V (US)
PIN 4	DI
PIN 5	PE
Befestigungsart	gesteckt, verschraubt
Anzugsdrehmoment	0,6 Nm
Familie-Bauform	M12

Die in diesem Produkt-PDF enthaltenen Angaben wurden mit der größtmöglichen Sorgfalt erarbeitet.
Für Richtigkeit, Vollständigkeit und Aktualität ist die Haftung auf grobes Verschulden begrenzt. Stand: 08.05.2024

Geschlecht	female
Farbe Kontaktträger	schwarz
Kodierung	D
Polzahl	4
PIN 1	TD +
PIN 2	RD +
PIN 3	TD -
PIN 4	RD -
Familie-Bauform	7/8"
Geschlecht	male
Farbe Kontaktträger	schwarz
Polzahl	5
PIN 1	0 V (UA)
PIN 2	0 V (US)
PIN 3	PE
PIN 4	24 V DC (US)
PIN 5	24 V DC (UA)
Familie-Bauform	7/8"
Geschlecht	female
Farbe Kontaktträger	schwarz
Polzahl	5
PIN 1	0 V (UA)
PIN 2	0 V (US)
PIN 3	PE
PIN 4	24 V DC (US)
PIN 5	24 V DC (UA)

Die in diesem Produkt-PDF enthaltenen Angaben wurden mit der größtmöglichen Sorgfalt erarbeitet.
Für Richtigkeit, Vollständigkeit und Aktualität ist die Haftung auf grobes Verschulden begrenzt. Stand: 08.05.2024