MURR ELEKTRONIK
stay connected

Motorentstörmodul

Varistor, 3x575VAC/10kW

3× 575 V AC
VDR
Entstörmodule für andere Spannungen, Frequenzen bzw. Motorleistungen auf Anfrage. RC-Motorbeschaltungen nicht mit Frequenzumrichter einsetzen.

[Link zum Produkt]

Abbildungen

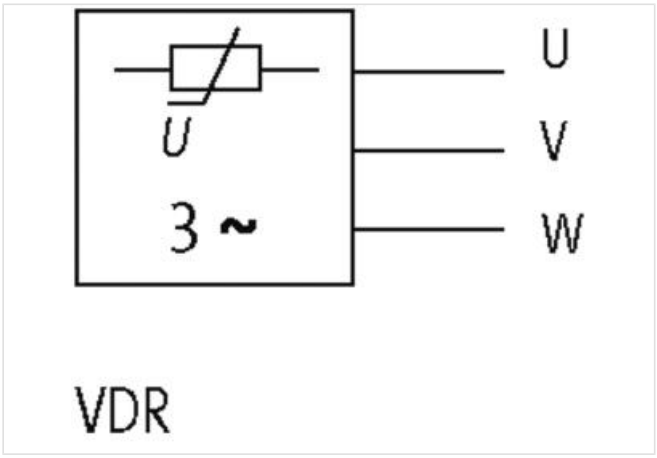

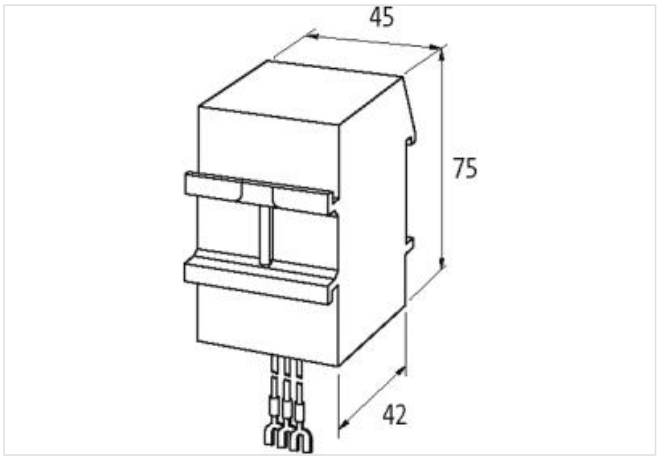

Abbildung stellvertretend

Kaufmännische Daten

ECLASS-6.0	27371013
ECLASS-6.1	27371013
ECLASS-7.0	27371013
ECLASS-8.0	27371013
ECLASS-9.0	27371013
ECLASS-10.1	27371013

Die in diesem Produkt-PDF enthaltenen Angaben wurden mit der größtmöglichen Sorgfalt erarbeitet.
Für Richtigkeit, Vollständigkeit und Aktualität ist die Haftung auf grobes Verschulden begrenzt. Stand: 19.04.2024

MURR ELEKTRONIK
stay connected

ECLASS-11.1	27371013
ECLASS-12.0	27371013
ETIM-5.0	EC000197
GTIN	4048879019545
Verpackungseinheit	1
Zolltarifnummer	85363010
Elektrische Daten | Versorgung	
Netzfrequenz	10 ... 400 Hz
Elektrische Daten | Eingang	
Eingangsspannung AC	575 V
Installation	
Anschlussquerschnitt mehr-/feindrähtig min.	0,5 mm²
Installation | Anschluss	
Anschlussinformation	Einzellitzen mit selbstsicherndem Gabelkabelschuh M4
Länge Einzellitzen	250 mm
Geräteschutz | Medien	
Flammbeständigkeit	schwer entflammbar
Mechanische Daten | Materialdaten	
Brennbarkeitsklasse Gehäuse (UL94)	V-0
Material Gehäuse	Kunststoff
Material Vergussmasse	2-Komponenten Vergussmasse
Mechanische Daten | Montagedaten	
Höhe	75 mm
Breite	45 mm
Tiefe	42 mm
Umgebungseigenschaften | Klimatisch	
Betriebstemperatur min.	-20 °C
Betriebstemperatur max.	60 °C

Die in diesem Produkt-PDF enthaltenen Angaben wurden mit der größtmöglichen Sorgfalt erarbeitet.
Für Richtigkeit, Vollständigkeit und Aktualität ist die Haftung auf grobes Verschulden begrenzt. Stand: 19.04.2024