stay connected

Ventilentstörmodul Bauform A - 18mm

Zenerdiode und LED, 24VDC/30VA/W

24 V AC/DC
Z-Diode + LED (grün)
Bei Montage des Adapters Steckerdichtung entfernen. Andere LED-Farben auf Anfrage.

Link zum Produkt

Abbildungen

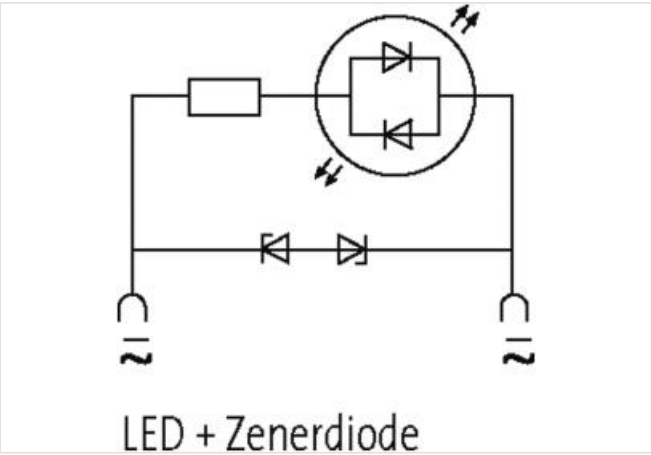

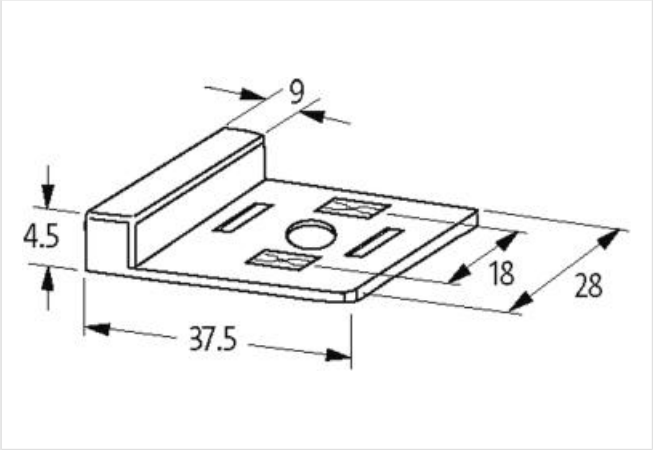

Abbildung stellvertretend

Kaufmännische Daten

ECLASS-6.0	27371013
ECLASS-6.1	27371013
ECLASS-7.0	27371013
ECLASS-8.0	27371013
ECLASS-9.0	27371013
ECLASS-10.1	27371013
ECLASS-11.1	27371013

Die in diesem Produkt-PDF enthaltenen Angaben wurden mit der größtmöglichen Sorgfalt erarbeitet.
Für Richtigkeit, Vollständigkeit und Aktualität ist die Haftung auf grobes Verschulden begrenzt. Stand: 25.04.2024

ECLASS-12.0	27371013
ETIM-5.0	EC000197
GTIN	4048879011327
Verpackungseinheit	1
Zolltarifnummer	85363010
Elektrische Daten	
Kapazität CX	200 ms
Halteleistung max.	30 W
Elektrische Daten | Versorgung	
Abschaltspitzenspannung max.	1 V
Elektrische Daten | Eingang	
Eingangsspannung AC min.	20 V
Eingangsspannung AC max.	27 V
Eingangsspannung DC min.	20 V
Eingangsspannung DC max.	27 V
Diagnosen	
Statusanzeige LED	grün
Installation	
Bauform Kontakt	A
Kontaktdabstand	18 mm
Mechanische Daten | Materialdaten	
Beschichtung Kontakt	versilbert
Material Gehäuse	PUR
Material Kontakt	Bronze
Mechanische Daten | Montagedaten	
Höhe	4,5 mm
Breite	37,5 mm
Tiefe	28 mm
Umgebungseigenschaften | Klimatisch	
Betriebstemperatur min.	-20 °C
Betriebstemperatur max.	60 °C

Die in diesem Produkt-PDF enthaltenen Angaben wurden mit der größtmöglichen Sorgfalt erarbeitet.
Für Richtigkeit, Vollständigkeit und Aktualität ist die Haftung auf grobes Verschulden begrenzt. Stand: 25.04.2024