stay connected

MASI67 Installationstechnik

Verknüpfung 2x Profil- auf 2x Profilkabel

MASI67 Verknüpfung
2× auf 2× Profilkabel

Link zum Produkt

Abbildungen

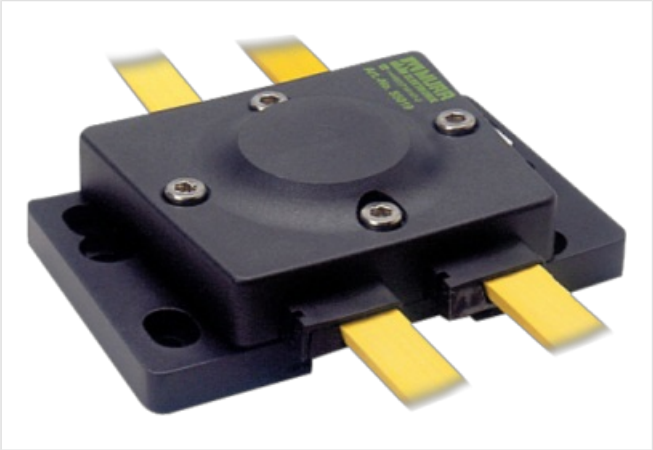

Abbildung stellvertretend

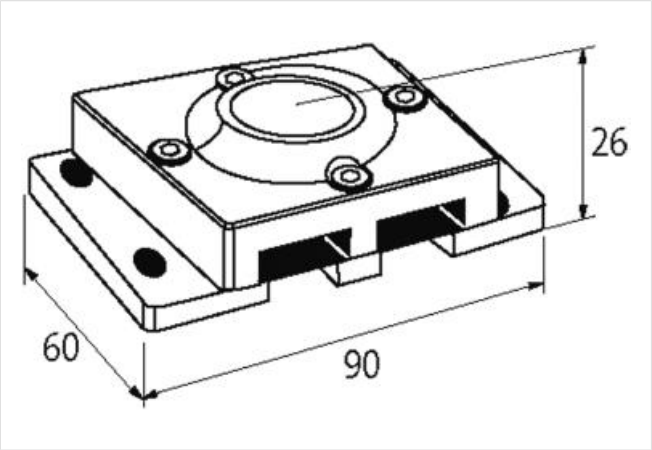

Kaufmännische Daten

ECLASS-6.0	27400209
ECLASS-6.1	27279219
ECLASS-7.0	27279219
ECLASS-8.0	27279219
ECLASS-9.0	27440108
ECLASS-10.1	27440111
ECLASS-11.1	27440111
ECLASS-12.0	27440111
ETIM-5.0	EC001583
GTIN	4048879052184
Verpackungseinheit	1
Zolltarifnummer	85369010

Elektrische Daten | Versorgung

Betriebsspannung DC max.	36 V
Summenstrom max.	8 A

Geräteschutz | Elektrisch

Schutzart (EN IEC 60529)	IP67
Isolationsfestigkeit ASI/Power	200 V

Mechanische Daten | Montagedaten

Befestigungsart	verschraubt, geschnappt
Geeignet für Befestigungsart	Tragschiene, (EN 60715)
Höhe	90 mm

Die in diesem Produkt-PDF enthaltenen Angaben wurden mit der größtmöglichen Sorgfalt erarbeitet.
Für Richtigkeit, Vollständigkeit und Aktualität ist die Haftung auf grobes Verschulden begrenzt. Stand: 19.04.2024

Breite	74 mm
Tiefe	26 mm
Umgebungseigenschaften | Klimatisch	
Betriebstemperatur min.	-20 °C
Betriebstemperatur max.	60 °C
Lagertemperatur min.	-40 °C
Lagertemperatur max.	80 °C
Konformität	
Produktstandard	EN 60664-1

Die in diesem Produkt-PDF enthaltenen Angaben wurden mit der größtmöglichen Sorgfalt erarbeitet.
Für Richtigkeit, Vollständigkeit und Aktualität ist die Haftung auf grobes Verschulden begrenzt. Stand: 19.04.2024