MURR ELEKTRONIK
stay connected

MODL. VARIO Einsatz für Stationärgehäuse Typ B

4/2 mit Absperrung, Messing vernickelt

Einsatz - Stationärgehäuse
Messing, vernickelt
mit Absperrung
AD4

Link zum Produkt

Abbildungen

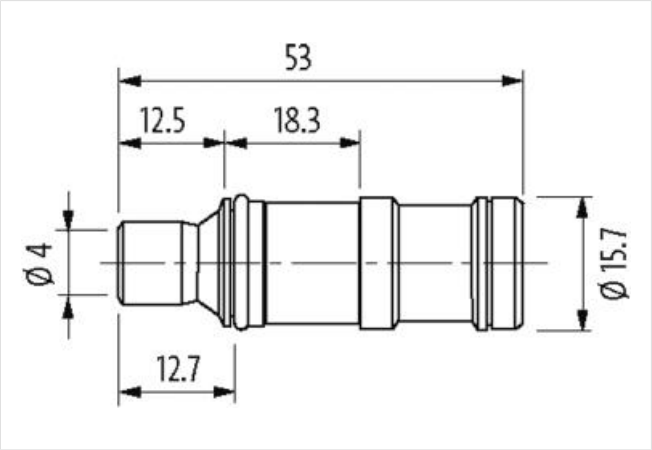

Abbildung stellvertretend

Kaufmännische Daten	
ECLASS-6.0	27260702
ECLASS-6.1	27260708
ECLASS-7.0	27440312
ECLASS-8.0	27440312
ECLASS-9.0	27440312
ECLASS-10.1	27440312
ECLASS-11.1	27440312
ECLASS-12.0	27440312
ETIM-5.0	EC002641
GTIN	4048879573733
Verpackungseinheit	1
Zolltarifnummer	74198090
Geräteschutz | Elektrisch	
Schutzart (EN IEC 60529)	IP65, IP67, IP68
Schutzart (ISO 20653:2013)	IP66K, IP69K
Zusatzbedingung Schutzart	gesteckt, verschraubt
Mechanische Daten	
Absperrung	mit Absperrung
Betriebsdruck min.	0 bar
Betriebsdruck max.	16 bar
Mechanische Daten | Materialdaten	
Beschichtung Gehäuse	vernickelt
Material Dichtung	FPM
Material Gehäuse	Messing

Die in diesem Produkt-PDF enthaltenen Angaben wurden mit der größtmöglichen Sorgfalt erarbeitet.
Für Richtigkeit, Vollständigkeit und Aktualität ist die Haftung auf grobes Verschulden begrenzt. Stand: 09.05.2024

Mechanische Daten | Montagedaten	
Schlauchaußendurchmesser	4 mm
Umgebungseigenschaften | Klimatisch	
Betriebstemperatur min.	-20 °C
Betriebstemperatur max.	120 °C

Die in diesem Produkt-PDF enthaltenen Angaben wurden mit der größtmöglichen Sorgfalt erarbeitet.
Für Richtigkeit, Vollständigkeit und Aktualität ist die Haftung auf grobes Verschulden begrenzt. Stand: 09.05.2024