stay connected

A3 Buchse 7-polig, Crimp, 250 V, 16 A

A3
Buchse
7-polig
Crimp
Technische Daten werden nur mit Murrelektronik Komponenten gewährleistet.
Laut Norm EN 61984 wird die Betriebsspannung nur beim Verwenden eines Kunststoffgehäuses gewährleistet. Bei Verwendung eines Metallgehäuses beträgt die Betriebsspannung 42 V (ohne zusätzliche Isolation).

Link zum Produkt

Abbildungen

Abbildung stellvertretend

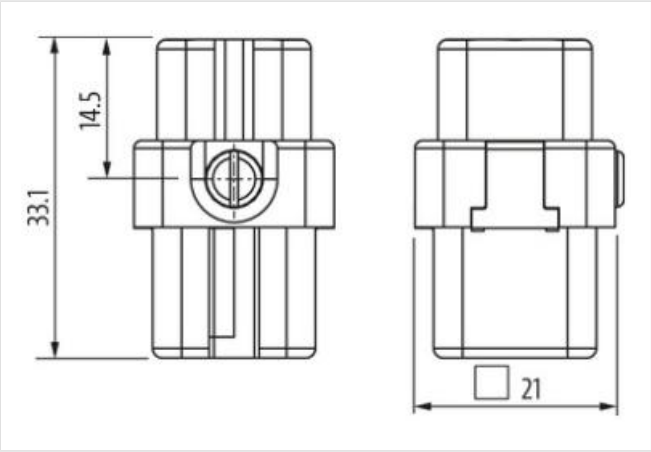

Kaufmännische Daten

ECLASS-6.0	27143424
ECLASS-6.1	27261204
ECLASS-7.0	27440205
ECLASS-8.0	27440205
ECLASS-9.0	27440205
ECLASS-10.1	27440205
ECLASS-11.1	27440205
ECLASS-12.0	27440205
ETIM-5.0	EC000438
GTIN	4048879637718
Verpackungseinheit	1
Zolltarifnummer	85389099

Elektrische Daten | Versorgung

Betriebsspannung AC	250 V
Betriebsspannung DC	250 V
Betriebsstrom	16 A

Installation

Anschlussquerschnitt min.	0,14 mm²
Anschlussquerschnitt max.	2,5 mm²

Die in diesem Produkt-PDF enthaltenen Angaben wurden mit der größtmöglichen Sorgfalt erarbeitet.
Für Richtigkeit, Vollständigkeit und Aktualität ist die Haftung auf grobes Verschulden begrenzt. Stand: 09.05.2024

AWG-Nummer min.	26
AWG-Nummer max.	13
Installation | Anschluss	
Aderisolationsdurchmesser min.	4,3 mm
Anschlussart	Crimp
Geschlecht	female
Steckzyklen min.	500
Installation | Pin-Belegung	
Polzahl	7 + PE
Geräteschutz | Elektrisch	
Verschmutzungsgrad	3
Bemessungsstoßspannung	4 kV
Isolationswiderstand min.	100 MΩ
Isolierstoffgruppe (IEC 60664-1)	IIIa
Überspannungskategorie (EN 60664-1)	III
Überspannungskategorie (EN 60950-1)	III
Mechanische Daten	
Haltekraft min.	70 N
Ziehkraft max.	25 N
Mechanische Daten | Materialdaten	
Beschichtung Kontakt	versilbert
Brennbarkeitsklasse (UL94)	V-0
Material Kontakt	Messing
Material Kontaktträger	PBT GF
Mechanische Daten | Montagedaten	
Baugröße	A3
Höhe	33,1 mm
Breite	21 mm
Tiefe	21 mm
Umgebungseigenschaften | Klimatisch	
Betriebstemperatur min.	-40 °C
Betriebstemperatur max.	125 °C
Klimakategorie (EN IEC 60068-1)	40/125/21

Die in diesem Produkt-PDF enthaltenen Angaben wurden mit der größtmöglichen Sorgfalt erarbeitet.
Für Richtigkeit, Vollständigkeit und Aktualität ist die Haftung auf grobes Verschulden begrenzt. Stand: 09.05.2024