stay connected

M12 Power St. 0° L-kod. Schneidklemmanschluss

5-pol., 0,75 - 1,5mm², 5,8 - 13,5mm, geschirmt

Stecker gerade
M12, 5-polig
L-kodiert
Selbstanschließbar
Schneidklemmen
0.75...1.5 mm²
Klemmbereich (Kabel-Ø)
5.8...13.5 mm
Beim Einsatz aggressiver Medien ist die Materialbeständigkeit applikationsbezogen zu überprüfen. Nähere Details auf Anfrage.

Link zum Produkt

Abbildungen

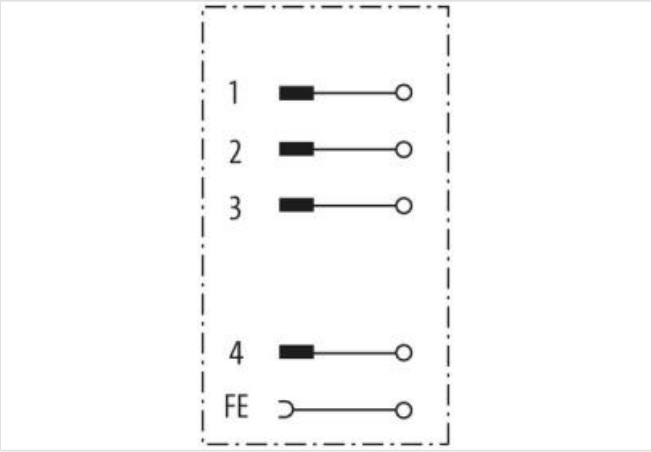

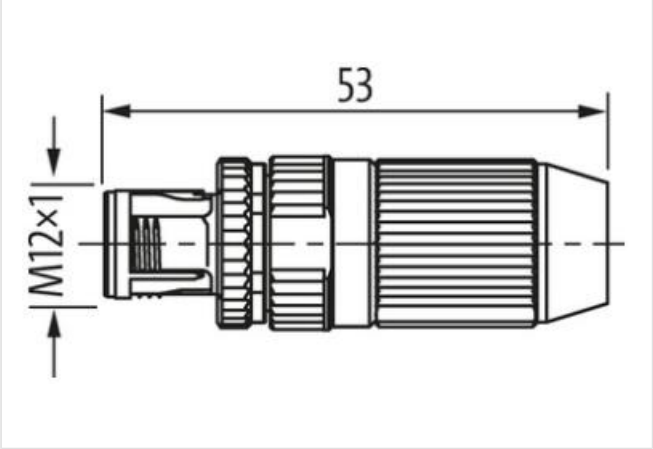

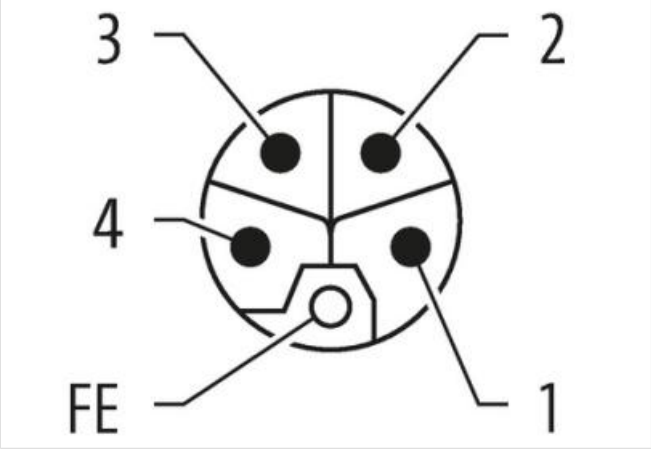

Abbildung stellvertretend

Seite 1	
Familie-Bauform	M12P
Kodierung	L

Kaufmännische Daten	
ECLASS-6.0	27279221
ECLASS-7.0	27440104

Die in diesem Produkt-PDF enthaltenen Angaben wurden mit der größtmöglichen Sorgfalt erarbeitet.
Für Richtigkeit, Vollständigkeit und Aktualität ist die Haftung auf grobes Verschulden begrenzt. Stand: 06.05.2024

ECLASS-8.0	27440104
ECLASS-9.0	27440102
ECLASS-10.1	27440102
ECLASS-11.1	27440102
ECLASS-12.0	27440116
ETIM-5.0	EC001855
GTIN	4048879682541
Verpackungseinheit	1
Zolltarifnummer	85366990
Elektrische Daten | Versorgung	
Betriebsspannung DC max.	63 V
Betriebsstrom je Kontakt max.	12 A
Installation	
Anschlussquerschnitt max.	1,5 mm²
Installation | Anschluss	
Anzugsdrehmoment	0,6 Nm
Befestigungsgewinde	M12 x 1
Schlüsselweite	SW17
Steckzyklen min.	500
Geräteschutz | Elektrisch	
Schutzart (EN IEC 60529)	IP65, IP67
Zusatzbedingung Schutzart	gesteckt, verschraubt
Mechanische Daten	
Kontur für Wellschlauch	ohne
Mechanische Daten | Materialdaten	
Beschichtung Gehäuse	matt vernickelt
Beschichtung Kontakt	vergoldet
Material Gehäuse	Zinkdruckguss
Material Kontaktträger	PA
Mechanische Daten | Montagedaten	
Befestigungsart	gesteckt, verschraubt, Rüttelsicherung
Klemmbereich min.	5,8 mm
Klemmbereich max.	13,5 mm
Umgebungseigenschaften | Klimatisch	
Betriebstemperatur min.	-40 °C
Betriebstemperatur max.	85 °C
Wichtige Installationshinweise	
Hinweis zur Zugentlastung	Schützen Sie die Steckverbinder durch geeignete Maßnahmen vor mechanischen Lasten, z.B. durch die Verwendung von Kabelbindern.
Hinweis zum Biegeradius	**ACHTUNG:** Beachten Sie beim Verlegen von Leitungen die zulässigen Biegeradien, da durch zu große Biegekräfte die IP-Schutzart gefährdet werden kann.

Die in diesem Produkt-PDF enthaltenen Angaben wurden mit der größtmöglichen Sorgfalt erarbeitet.
Für Richtigkeit, Vollständigkeit und Aktualität ist die Haftung auf grobes Verschulden begrenzt. Stand: 06.05.2024