stay connected

Busabschlussstecker M12 A-kod.

CUBE67

Cube67
Abschlusswiderstand
Stecker
M12, 6-polig
A-kodiert
Das Material der Gehäuse ist aus Kunststoff und hat eine gute Chemikalien- und Ölbeständigkeit.
Beim Einsatz aggressiver Medien ist die Materialbeständigkeit applikationsbezogen zu überprüfen. Nähere Details auf Anfrage.

Link zum Produkt

Abbildungen

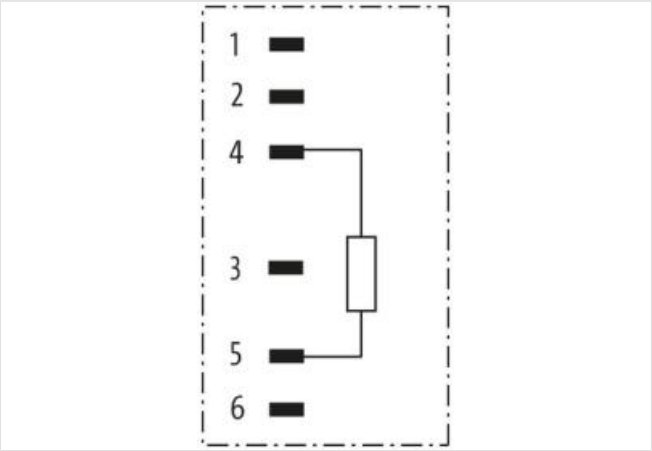

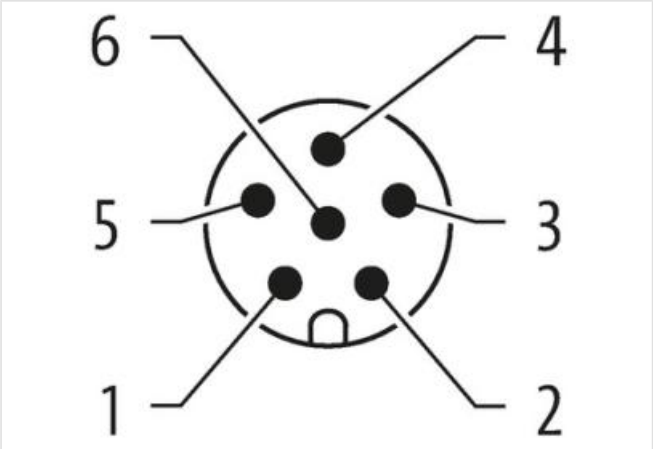

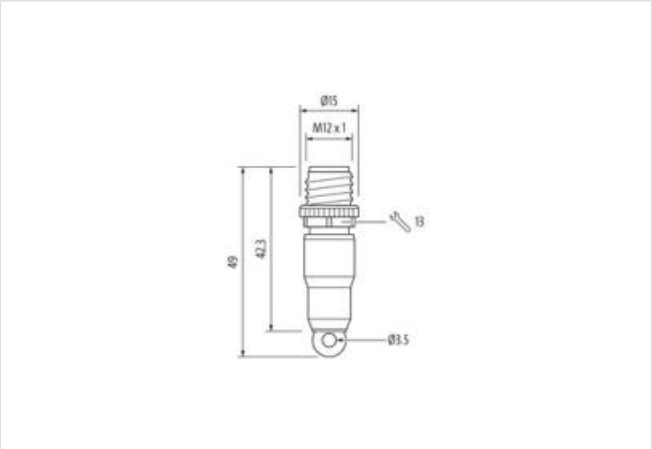

Abbildung stellvertretend

c UL us LISTED

Seite 1

Anzugsdrehmoment	0,6 Nm
Familie-Bauform	M12

Die in diesem Produkt-PDF enthaltenen Angaben wurden mit der größtmöglichen Sorgfalt erarbeitet.
Für Richtigkeit, Vollständigkeit und Aktualität ist die Haftung auf grobes Verschulden begrenzt. Stand: 07.05.2024

Schutzart (EN IEC 60529)	IP67
Kaufmännische Daten	
ECLASS-6.0	19070403
ECLASS-7.0	19070403
ECLASS-8.0	19070403
ECLASS-9.0	19070403
ECLASS-10.1	27440190
ECLASS-11.1	27440190
ECLASS-12.0	27440190
ETIM-5.0	EC001855
GTIN	4048879196963
Verpackungseinheit	1
Zolltarifnummer	85332100
Elektrische Daten | Versorgung	
Betriebsspannung DC max.	30 V
Betriebsspannung DC max. (UL-listed)	30 V
Betriebsstrom je Kontakt max.	4 A
Geräteschutz | Elektrisch	
Zusatzbedingung Schutzart	gesteckt, verschraubt
Mechanische Daten | Montagedaten	
Befestigungsart	gesteckt, verschraubt, Rüttelsicherung
Umgebungseigenschaften | Klimatisch	
Betriebstemperatur min.	-25 °C
Betriebstemperatur max.	85 °C

Die in diesem Produkt-PDF enthaltenen Angaben wurden mit der größtmöglichen Sorgfalt erarbeitet.
Für Richtigkeit, Vollständigkeit und Aktualität ist die Haftung auf grobes Verschulden begrenzt. Stand: 07.05.2024