stay connected

M8 St. 0° A-kod. Schraubklemmanschluss

3-pol., 0,14 - 0,5mm², 2,5 - 5mm

Stecker gerade
M8, 3-polig
Schraubklemmanschluss
Anschlussquerschnitt: 0.14...0.5 mm²

Link zum Produkt

Abbildungen

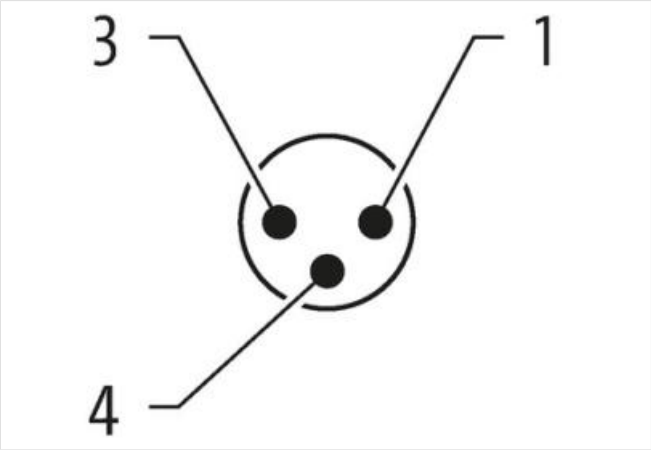

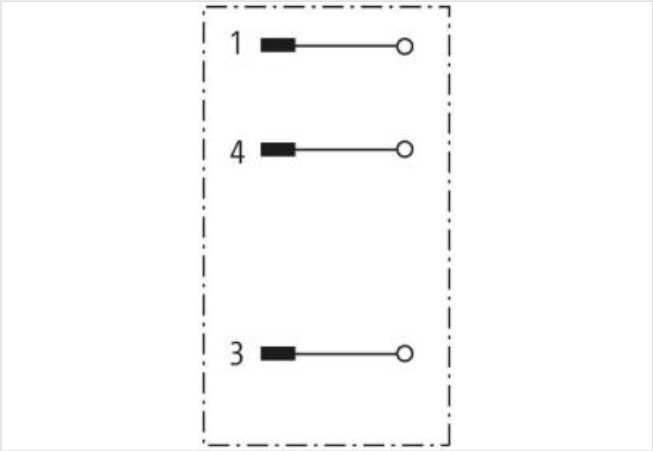

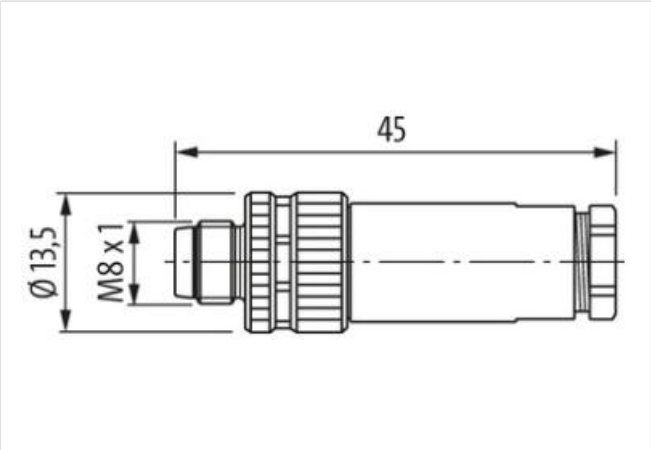

Abbildung stellvertretend

Seite 1

Beschichtung Kontakt	vergoldet
Familie-Bauform	M8
Material Kontakt	Messing
Polzahl	3
Schlüsselweite	SW12.5

Die in diesem Produkt-PDF enthaltenen Angaben wurden mit der größtmöglichen Sorgfalt erarbeitet.
Für Richtigkeit, Vollständigkeit und Aktualität ist die Haftung auf grobes Verschulden begrenzt. Stand: 24.05.2024

Schutzart (EN IEC 60529)	IP67
Kaufmännische Daten	
ECLASS-6.0	27279221
ECLASS-6.1	27260702
ECLASS-7.0	27440102
ECLASS-8.0	27440102
ECLASS-9.0	27440116
ECLASS-10.1	27440102
ECLASS-11.1	27440102
ECLASS-12.0	27440116
ETIM-5.0	EC002635
GTIN	4048879224536
Verpackungseinheit	1
Zolltarifnummer	85366990
Elektrische Daten | Versorgung	
Betriebsspannung AC max.	50 V
Betriebsspannung DC max.	60 V
Betriebsstrom je Kontakt max.	4 A
Installation	
Anschlussquerschnitt min.	0,14 mm²
Anschlussquerschnitt max.	0,5 mm²
Installation | Anschluss	
Anschlussart	Schraubenklemmen SK
Installation | Pin-Belegung	
Kodierung	A
Geräteschutz | Elektrisch	
Zusatzbedingung Schutzart	gesteckt, verschraubt
Verschmutzungsgrad	3
Isolationswiderstand min.	100 MΩ
Überspannungskategorie (EN 60664-1)	III
Überspannungskategorie (EN 60950-1)	II
Mechanische Daten | Materialdaten	
Material Gehäuse	PBT
Material Kontaktträger	PA66
Mechanische Daten | Montagedaten	
Klemmbereich min.	2,5 mm
Klemmbereich max.	5 mm
Höhe	45 mm
Breite	13,5 mm
Tiefe	13,5 mm
Umgebungseigenschaften | Klimatisch	
Betriebstemperatur min.	-40 °C
Betriebstemperatur max.	85 °C
Wichtige Installationshinweise	
Hinweis zur Zugentlastung	Schützen Sie die Steckverbinder durch geeignete Maßnahmen vor mechanischen Lasten, z.B. durch die Verwendung von Kabelbindern.
Hinweis zum Biegeradius	**ACHTUNG:** Beachten Sie beim Verlegen von Leitungen die zulässigen Biegeradien, da durch zu große Biegekräfte die IP-Schutzart gefährdet werden kann.

Die in diesem Produkt-PDF enthaltenen Angaben wurden mit der größtmöglichen Sorgfalt erarbeitet.
Für Richtigkeit, Vollständigkeit und Aktualität ist die Haftung auf grobes Verschulden begrenzt. Stand: 24.05.2024