stay connected

Modlink MSDD Einbaurahmen 2-fach transparent

Schließung 3mm Doppelbart inkl. steck. Drehknauf

Rahmen: Kunststoff PA schwarz
Deckel: Kunststoff, PC transparent
Schließung: 3 mm Doppelbart
inkl. steckbarem Drehknauf

Link zum Produkt

Abbildungen

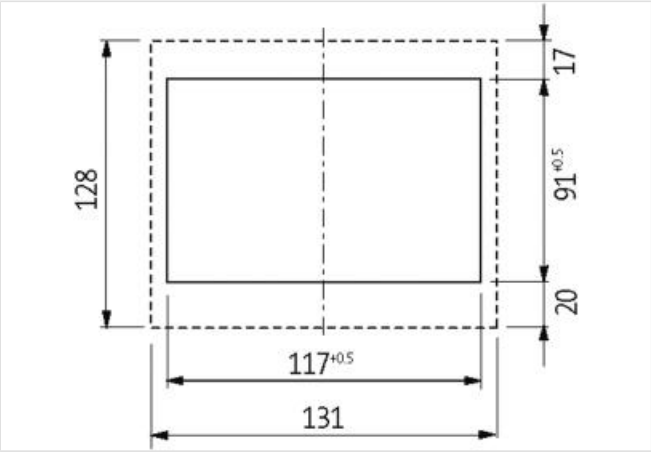

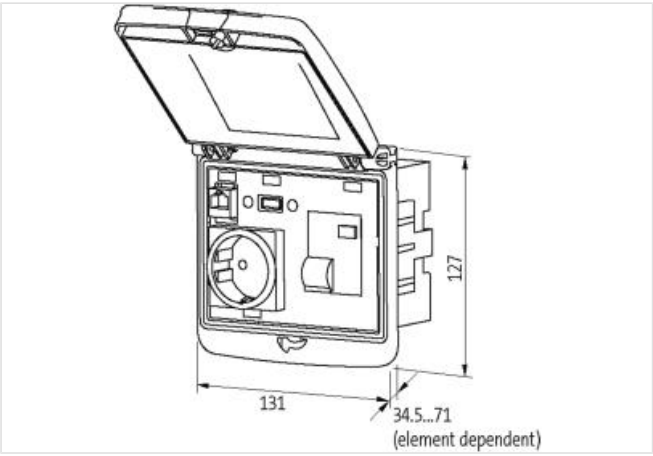

Abbildung stellvertretend

Kaufmännische Daten

ECLASS-6.0	27189217
ECLASS-6.1	27189260
ECLASS-7.0	27189260
ECLASS-8.0	27189260
ECLASS-9.0	27189260
ECLASS-10.1	27182810

Die in diesem Produkt-PDF enthaltenen Angaben wurden mit der größtmöglichen Sorgfalt erarbeitet.
Für Richtigkeit, Vollständigkeit und Aktualität ist die Haftung auf grobes Verschulden begrenzt. Stand: 05.05.2024

ECLASS-11.1	27182810
ECLASS-12.0	27182810
ETIM-5.0	EC002625
GTIN	4048879368858
Verpackungseinheit	1
Zolltarifnummer	85389099
Mechanische Daten | Montagedaten	
Höhe	127 mm
Breite	131 mm
Tiefe	43 mm
Rahmen	
Schutzart (EN IEC 60529)	IP65
Betriebstemperatur min.	-30 °C
Betriebstemperatur max.	70 °C
Lagertemperatur min.	-30 °C
Lagertemperatur max.	80 °C
Geeignet für Einbau mit Wandstärke min.	1 mm
Geeignet für Einbau mit Wandstärke max.	5 mm
Farbe Deckel	transparent
Farbe Gehäuse	schwarz
Material Deckel	PC
Material Gehäuse	PA

Die in diesem Produkt-PDF enthaltenen Angaben wurden mit der größtmöglichen Sorgfalt erarbeitet.
Für Richtigkeit, Vollständigkeit und Aktualität ist die Haftung auf grobes Verschulden begrenzt. Stand: 05.05.2024