stay connected

MIRO SAFE+ T 1 24

24 VAC/DC - 2 Schließer / 1 Schließer verz.

6 A (STOP1); 8 A (STOP0)
Schutztür-/Not-Aus-Überwachung
Lichtgitter-Überwachung
Sicherheitsmagnetschalter-Überwachung
Automatisch/manuell/manuell überwachter Reset/Start

Link zum Produkt

Abbildungen

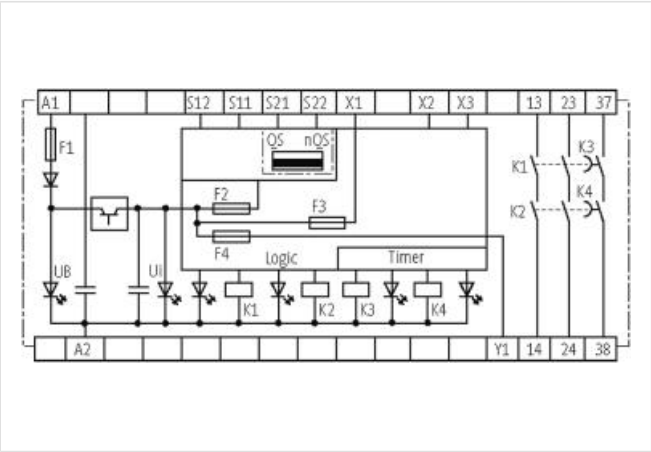

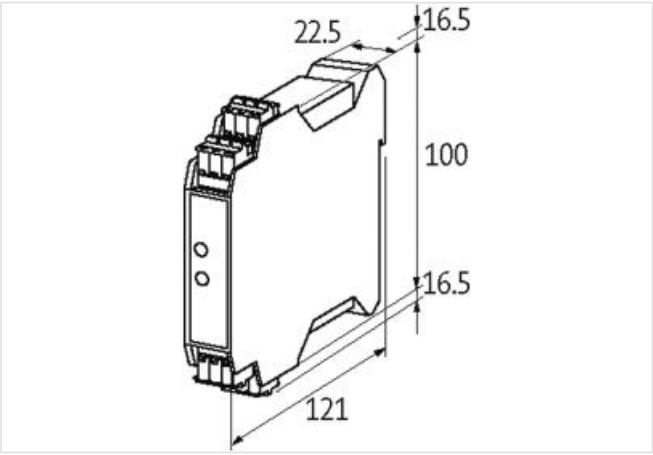

Abbildung stellvertretend

Kaufmännische Daten

ECLASS-6.0	27371819
ECLASS-6.1	27371819
ECLASS-7.0	27371819
ECLASS-8.0	27371819
ECLASS-9.0	27371819

Die in diesem Produkt-PDF enthaltenen Angaben wurden mit der größtmöglichen Sorgfalt erarbeitet.
Für Richtigkeit, Vollständigkeit und Aktualität ist die Haftung auf grobes Verschulden begrenzt. Stand: 08.05.2024

ECLASS-10.1	27371819
ECLASS-11.1	27371819
ECLASS-12.0	27371819
ETIM-5.0	EC001449
GTIN	4048879367615
Verpackungseinheit	1
Zolltarifnummer	85364900
Safety-Kennwerte	
DCavg STOP0 (EN ISO 13849-1)	99 %
DCavg STOP1 min. (EN ISO 13849-1)	60 %
Gebrauchsdauer	20 a
Kategorie (EN ISO 13849-1)	4 (STOP0); 3 (STOP1)
Performance Level (EN ISO 13849-1)	e (STOP0); d (STOP1)
SIL (IEC 61508)	3 (STOP0); 2 (STOP1)
Elektrische Daten | Versorgung	
Leistungsaufnahme max.	2,4 W
Scheinleistung max.	5,9 VA
Elektrische Daten | Eingang	
Eingangsspannung AC	24 V
Eingangsspannung AC min.	20,4 V
Eingangsspannung AC max.	26,4 V
Eingangsspannung DC	24 V
Eingangsspannung DC min.	20,4 V
Eingangsspannung DC max.	28,8 V
Elektrische Daten | Ausgang	
Anzahl Hilfskontakte	0
Anzahl Meldeausgänge	1
Anzahl Sicherheitskontakte STOP0	2
Anzahl Sicherheitskontakte STOP1	1
Gebrauchskategorie AC-15 STOP0 (EN IEC 60947-5-1)	6 A @ 230 V
Gebrauchskategorie DC-13 STOP0 (EN IEC 60947-5-1)	5 A @ 24 V
Gebrauchskategorie DC-13 STOP1 (EN IEC 60947-5-1)	2 A @ 24 V
Meldeausgänge	Y1
Schaltspannung AC max.	250 V
Schaltspannung DC max.	250 V
Schaltvermögen Sicherheitskontakte STOP0	max. 250 V AC/8 A; min. 5 V AC/5 mA (ohm./ind.), bei geeigneter Schutzbeschaltung
Schaltvermögen Sicherheitskontakte STOP1	max. 250 V AC/6 A; min. 10 V AC/10 mA (ohm./ind.), bei geeigneter Schutzbeschaltung
Sicherheitskontakte STOP0	13-14, 23-24
Sicherheitskontakte STOP1	37-38
Summenstrom STOP1	6 A
Summenstrom STOP0	8 A
Geräteschutz	
Bedingung Lebensdauer	lastabhängig
Geräteschutz | Elektrisch	
Elektrische Lebensdauer	10000000 Zyklen
Geräteschutz | Mechanisch	
Mechanische Lebensdauer	10000000 Zyklen
Mechanische Daten | Materialdaten	
Material Kontakt	Ag Sn O

Die in diesem Produkt-PDF enthaltenen Angaben wurden mit der größtmöglichen Sorgfalt erarbeitet.
Für Richtigkeit, Vollständigkeit und Aktualität ist die Haftung auf grobes Verschulden begrenzt. Stand: 08.05.2024

Materialeigenschaften Kontakt	selbstreinigend, zwangsgeführt
Mechanische Daten | Montagedaten	
Befestigungsart	geschnappt
Geeignet für Befestigungsart	Tragschiene, (EN 60715)
Höhe	100 mm
Breite	22,5 mm
Tiefe	121 mm
Umgebungseigenschaften | Klimatisch	
Betriebstemperatur min.	-25 °C
Betriebstemperatur max.	60 °C
Lagertemperatur min.	-40 °C
Lagertemperatur max.	85 °C
Anschlusstyp 4	
Anschlussart	Federkraftklemmen FK
Familie-Bauform	Klemme
Geschlecht	female
Farbe Kontaktträger	schwarz
Polzahl	4
PIN 1	38
PIN 2	24
PIN 3	14
PIN 4	X 2
Anschlussart	Federkraftklemmen FK
Familie-Bauform	Klemme
Geschlecht	female
Farbe Kontaktträger	schwarz
Polzahl	4
PIN 1	X 3
PIN 2	S 22
PIN 3	S 21
PIN 4	A 2
Anschlussart	Federkraftklemmen FK
Familie-Bauform	Klemme
Geschlecht	female
Farbe Kontaktträger	schwarz
Polzahl	4
PIN 1	X 1
PIN 2	S 12
PIN 3	S 11
PIN 4	A 1
Anschlussart	Federkraftklemmen FK
Familie-Bauform	Klemme
Geschlecht	female
Farbe Kontaktträger	schwarz
Polzahl	4
PIN 1	37
PIN 2	23
PIN 3	13
PIN 4	Y 1

Die in diesem Produkt-PDF enthaltenen Angaben wurden mit der größtmöglichen Sorgfalt erarbeitet.
Für Richtigkeit, Vollständigkeit und Aktualität ist die Haftung auf grobes Verschulden begrenzt. Stand: 08.05.2024