stay connected

MST Einphasen Sicherheitstransformator

P: 500VA IN: 230/400VAC OUT: 24VAC

Einphasen- Sicherheitstransformator
500 VA
Isolationsklasse T 40/B
Andere Spannungen auf Anfrage.

Link zum Produkt

Abbildungen

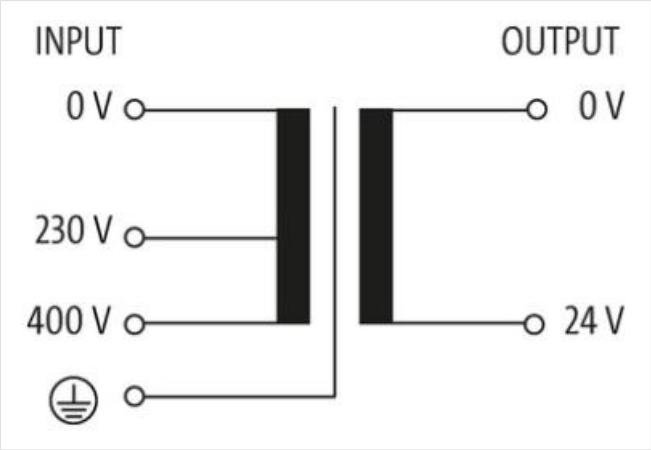

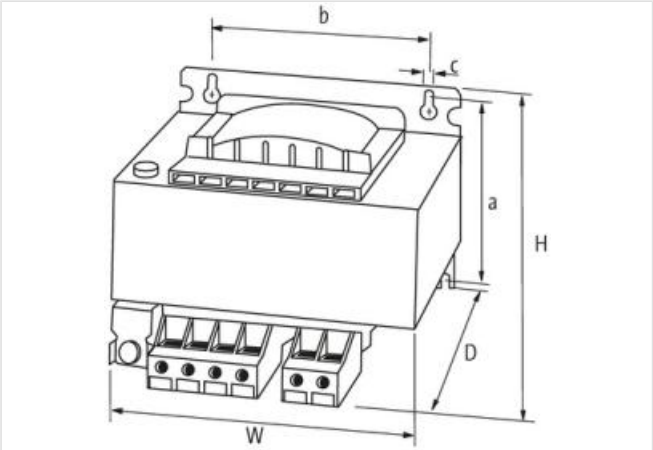

Abbildung stellvertretend

Kaufmännische Daten

ECLASS-6.0	27031302
ECLASS-6.1	27031302
ECLASS-7.0	27031302
ECLASS-8.0	27031302
ECLASS-9.0	27031302
ECLASS-10.1	27031302

Die in diesem Produkt-PDF enthaltenen Angaben wurden mit der größtmöglichen Sorgfalt erarbeitet.
Für Richtigkeit, Vollständigkeit und Aktualität ist die Haftung auf grobes Verschulden begrenzt. Stand: 07.05.2024

ECLASS-11.1	27031302
ECLASS-12.0	27031302
ETIM-5.0	EC002486
GTIN	4048879078597
Verpackungseinheit	1
Zolltarifnummer	85043180
Elektrische Daten	
Sicherheitsgrad	SELV
Elektrische Daten | Versorgung	
Netzfrequenz	50 ... 60 Hz
Elektrische Daten | Eingang	
Eingangsspannung 1 AC	230 V
Eingangsspannung 2 AC	400 V
Eingangsstrom bei Eingangsspannung 1 AC	2,4 A
Eingangsstrom bei Eingangsspannung 2 AC	1,4 A
Einschaltstrom bei Eingangsspannung 1	81 A
Einschaltstrom bei Eingangsspannung 2	17,3 A
Kurzschlussstrom bei Eingangsspannung 1	40,4 A
Kurzschlussstrom bei Eingangsspannung 2	21,2 A
Elektrische Daten | Ausgang	
Ausgangsspannung AC	24 V
Ausgangsspannung einstellbar	nein
Schaltleistung AC max.	500 VA
Mechanische Daten | Montagedaten	
Geeignet für Befestigungsart	Schlüssellochaufhängung
Befestigungsmaß a	87 mm
Befestigungsmaß b	104 mm
Befestigungsmaß c	5,8 mm
Höhe	108 mm
Breite	135 mm
Tiefe	133,6 mm
Durchmesser Bohrung	5,8 mm
Länge Bohrung	10 mm
Umgebungseigenschaften | Klimatisch	
Betriebstemperatur min.	-20 °C
Betriebstemperatur max.	40 °C
Lagertemperatur min.	-40 °C
Lagertemperatur max.	80 °C
Konformität	
Produktstandard	EN 61558-2-4, EN 61558-2-6, EN 62041 category 0

Die in diesem Produkt-PDF enthaltenen Angaben wurden mit der größtmöglichen Sorgfalt erarbeitet.
Für Richtigkeit, Vollständigkeit und Aktualität ist die Haftung auf grobes Verschulden begrenzt. Stand: 07.05.2024