stay connected

## MB Cap Ultra Puffermodul

IN: 12/24VDC OUT:12/24VDC/10A für max.1A/380S

INPUT: 24 V DC (SELV/PELV)
OUTPUT: max. 10 A
38 s (10 A); 380 s (1 A)

Link zum Produkt

### Abbildungen

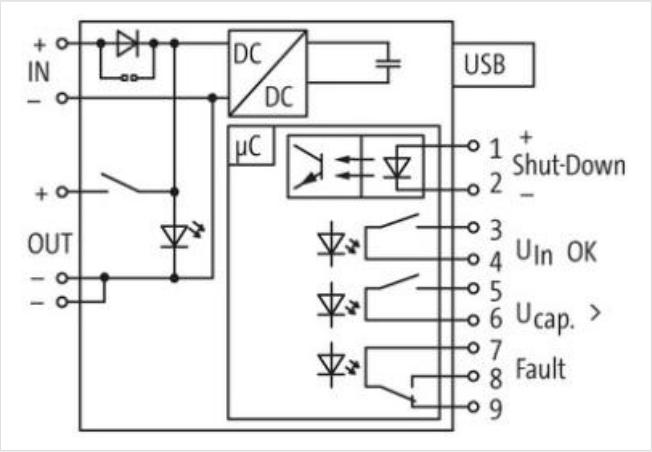


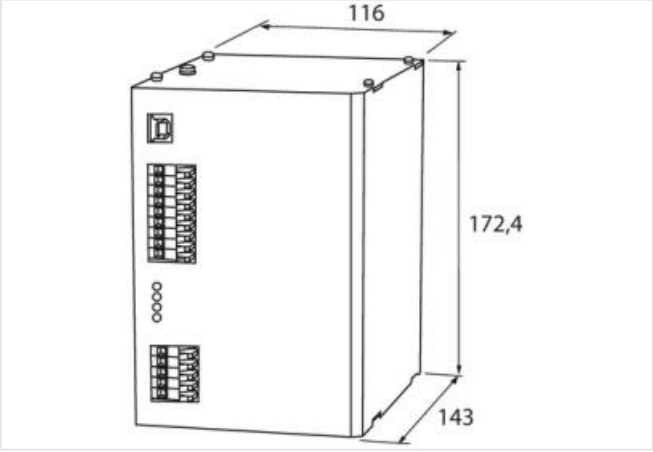


Abbildung stellvertretend

### Kaufmännische Daten

| | |
|---|---|
| ECLASS-6.0 | 27049190 |
| ECLASS-6.1 | 27049002 |
| ECLASS-7.0 | 27049002 |
| ECLASS-8.0 | 27049002 |
| ECLASS-9.0 | 27040705 |
| ECLASS-10.1 | 27040705 |
| ECLASS-11.1 | 27040705 |

Die in diesem Produkt-PDF enthaltenen Angaben wurden mit der größtmöglichen Sorgfalt erarbeitet.
Für Richtigkeit, Vollständigkeit und Aktualität ist die Haftung auf grobes Verschulden begrenzt. Stand: 07.05.2024

stay connected

| | |
|---|---|
| ECLASS-12.0 | 27040705 |
| ETIM-5.0 | EC002584 |
| GTIN | 4048879079785 |
| Verpackungseinheit | 1 |
| Zolltarifnummer | 85322900 |
| **Elektrische Daten** | |
| Sicherheitsgrad | SELV/PELV |
| **Elektrische Daten \| Eingang** | |
| Dauer Einschaltstrom max. | 2 ms |
| Eingangsspannung 1 DC | 12 V |
| Eingangsspannung 1 DC min. | 11,9 V |
| Eingangsspannung 1 DC max. | 15 V |
| Eingangsspannung 2 DC | 24 V |
| Eingangsspannung 2 DC min. | 23,9 V |
| Eingangsstrom AC | 10 A |
| Einschaltstrom max. | 35 A |
| Ladezeit min. | 100 s |
| Ladezeit max. | 210 s |
| Schalteingang potenzialfrei | 27 V |
| Wirkungsgrad | 90 % |
| **Elektrische Daten \| Ausgang** | |
| Ausgangsspannung 1 DC | 11,3 V |
| Ausgangsspannung 2 DC | 23,3 V |
| Ausgangsspannung einstellbar | ja |
| Ausgangsstrom max. | 10 A |
| **Mechanische Daten \| Montagedaten** | |
| Befestigungsart | geschnappt |
| Geeignet für Befestigungsart | Tragschiene TH35-7.5/TH35-15, (EN 60715) |
| **Umgebungseigenschaften \| Klimatisch** | |
| Betriebstemperatur min. | -20 °C |
| Betriebstemperatur max. | 60 °C |
| Lagertemperatur min. | -20 °C |
| Lagertemperatur max. | 60 °C |
| **Konformität** | |
| Produktstandard | EN 60950, EN 50178 |

Die in diesem Produkt-PDF enthaltenen Angaben wurden mit der größtmöglichen Sorgfalt erarbeitet.
Für Richtigkeit, Vollständigkeit und Aktualität ist die Haftung auf grobes Verschulden begrenzt. Stand: 07.05.2024