stay connected

Not-Aus/Not-Halt-Taste mit 2 zwangsöffnenden

Kontakten im IP65 Gehäuse

E-Stop 42 2NC M12(5)
mit M12-Anschluss
5-polig
Not-Aus/Not-Halt-Taste
2 Öffner (zwangsöffnend)
Befestigung mit rückseitigem Clip

Link zum Produkt

Abbildungen

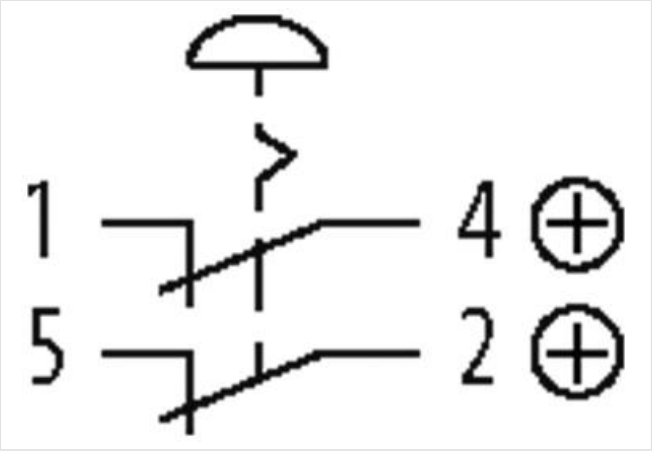

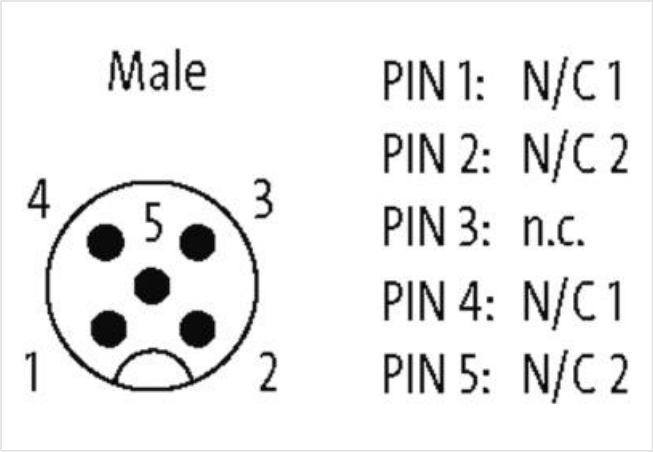

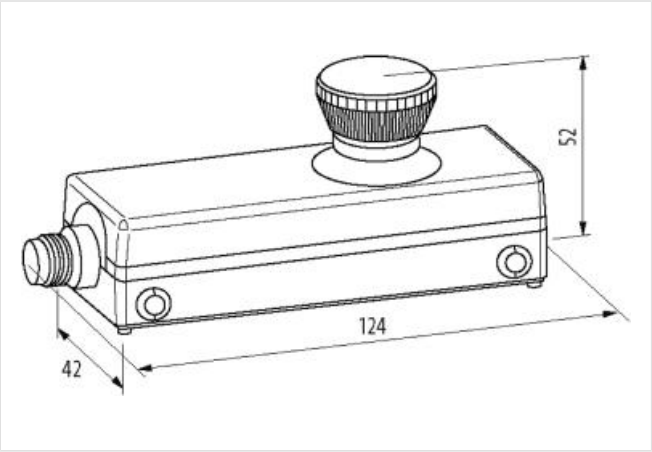

Abbildung stellvertretend

Kaufmännische Daten

ECLASS-6.0	27371244
ECLASS-6.1	27371244
ECLASS-7.0	27371244
ECLASS-8.0	27371244

Die in diesem Produkt-PDF enthaltenen Angaben wurden mit der größtmöglichen Sorgfalt erarbeitet.
Für Richtigkeit, Vollständigkeit und Aktualität ist die Haftung auf grobes Verschulden begrenzt. Stand: 06.05.2024

ECLASS-9.0	27371244
ECLASS-10.1	27371244
ECLASS-11.1	27371244
ECLASS-12.0	27371244
ETIM-5.0	EC002034
GTIN	4048879594202
Verpackungseinheit	1
Zolltarifnummer	85365080
Elektrische Daten | Versorgung	
Betriebsspannung AC	24 V
Betriebsspannung DC	24 V
Betriebsstrom	2 A
Geräteschutz	
Bedingung Lebensdauer	lastabhängig, temperaturabhängig
Geräteschutz | Elektrisch	
Schutzart (EN IEC 60529)	IP65
Elektrische Lebensdauer	50000 Zyklen
Geräteschutz | Mechanisch	
Mechanische Lebensdauer	50000 Zyklen
Mechanische Lebensdauer B10d	250000 Zyklen
Mechanische Daten	
Prellzeit max.	10 ms
Mechanische Daten | Materialdaten	
Material Kontakt	AgNi
Mechanische Daten | Montagedaten	
Höhe	52 mm
Breite	124 mm
Tiefe	42 mm
Umgebungseigenschaften | Klimatisch	
Betriebstemperatur min.	-25 °C
Betriebstemperatur max.	70 °C
Lagertemperatur min.	-25 °C
Lagertemperatur max.	85 °C
Zuverlässigkeit	
Lambda Öffner	20 %
Anschlusstyp 1	
Familie-Bauform	M12
Geschlecht	male
Farbe Kontaktträger	schwarz
Kodierung	A
Polzahl	5
PIN 1	NC 2
PIN 2	NC 1 +
PIN 4	NC 2 +
PIN 5	NC 2

Die in diesem Produkt-PDF enthaltenen Angaben wurden mit der größtmöglichen Sorgfalt erarbeitet.
Für Richtigkeit, Vollständigkeit und Aktualität ist die Haftung auf grobes Verschulden begrenzt. Stand: 06.05.2024