MURR ELEKTRONIK
stay connected

Tree 8TX IP67 Metall - Unmanaged Switch -8xM12

8 port unmanaged switch
Anschlussleitungen finden Sie im Onlineshop unter "Anschlusstechnik".

Link zum Produkt

Abbildungen

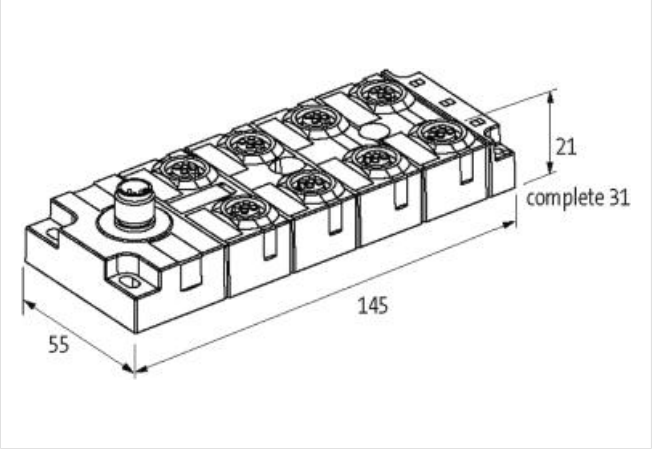

Abbildung stellvertretend

Kaufmännische Daten	
ECLASS-6.0	19170106
ECLASS-6.1	19170106
ECLASS-7.0	19170106
ECLASS-8.0	19170106
ECLASS-9.0	19170402
ECLASS-10.1	19170402
ECLASS-11.1	19170402
ECLASS-12.0	19170402
ETIM-5.0	EC000734
GTIN	4048879536509
Verpackungseinheit	1
Zolltarifnummer	85176200

Elektrische Daten | Versorgung	
Betriebsspannung DC min.	9 V
Betriebsspannung DC max.	30 V

Industrielle Kommunikation	
Übertragungsrate max.	100 MBit/s

Industrielle Kommunikation | Ethernet-Funktionalität	
Auto-Crossover	ja
Auto-Negotiation	ja
Duplex	Vollduplex
Switchart	unmanaged
VLAN unmanaged (IEEE 802.1Q)	ja

Die in diesem Produkt-PDF enthaltenen Angaben wurden mit der größtmöglichen Sorgfalt erarbeitet.
Für Richtigkeit, Vollständigkeit und Aktualität ist die Haftung auf grobes Verschulden begrenzt. Stand: 20.05.2024

Diagnosen	
Alarmkontakt	nein
Diagnose	keine Spannung
LED-Anzeige	Ethernet-Verbindung/ Datenverkehr
Geräteschutz | Elektrisch	
Schutzart (EN IEC 60529)	IP67
Mechanische Daten | Materialdaten	
Beschichtung Gehäuse	matt vernickelt
Material Gehäuse	Zinkdruckguss
Mechanische Daten | Montagedaten	
Geeignet für Befestigungsart	4-Loch Schraubbefestigung
Höhe	145 mm
Breite	55 mm
Tiefe	31 mm
Umgebungseigenschaften | Klimatisch	
Betriebstemperatur min.	-25 °C
Betriebstemperatur max.	60 °C
Lagertemperatur min.	-40 °C
Lagertemperatur max.	80 °C
Anschlusstyp 2	
Anschlusstyp 1	4-7
Anschlusstyp 2	Power
Befestigungsart	gesteckt, verschraubt
Anzugsdrehmoment	0,6 Nm
Familie-Bauform	M12
Geschlecht	female
Farbe Kontaktträger	schwarz
Kodierung	D
Polzahl	4
PIN 1	TD +
PIN 2	RD +
PIN 3	TD -
PIN 4	RD -
Familie-Bauform	M12
Geschlecht	male
Farbe Kontaktträger	schwarz
Kodierung	A
Polzahl	5
PIN 1	24 V DC (UB 1)
PIN 2	24 V DC (UB 2)
PIN 3	0 V
PIN 4	0 V
PIN 5	PE

Die in diesem Produkt-PDF enthaltenen Angaben wurden mit der größtmöglichen Sorgfalt erarbeitet.
Für Richtigkeit, Vollständigkeit und Aktualität ist die Haftung auf grobes Verschulden begrenzt. Stand: 20.05.2024