stay connected

Impact20 CANopen, digitales Eingangsmodul

16 digitale Eingänge

Digitale Eingänge
DI16
Anschlussleitungen finden Sie im Onlineshop unter "Anschlusstechnik".
Gehäuse ist vollvergossen.

Link zum Produkt

Abbildungen

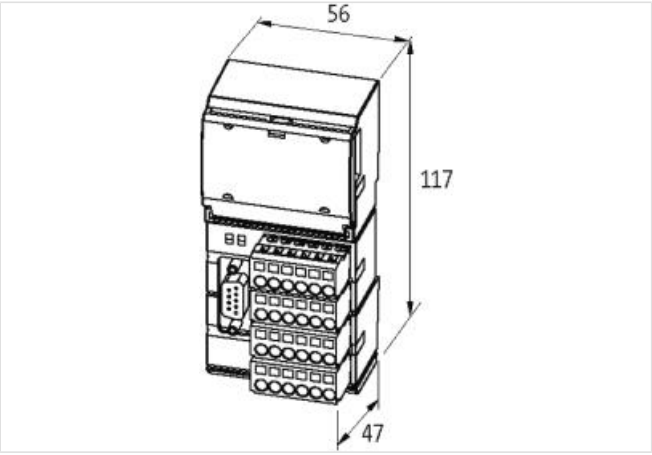

Abbildung stellvertretend

Kaufmännische Daten

ECLASS-6.0	27242604
ECLASS-7.0	27242604
ECLASS-8.0	27242604
ECLASS-9.0	27242604
ETIM-5.0	EC001599
GTIN	4048879048071
Verpackungseinheit	1
Zolltarifnummer	85389099

Elektrische Daten | Versorgung

Betriebsspannung DC	24 V
Norm Betriebsspannung	EN 61131-2
Betriebsspannung US DC	24 V
Summenstrom UA max.	12 A

Elektrische Daten | Eingang

Überlastfest	ja
Kurzschlussfest	ja
Typ Eingang	PNP, für 3-Draht Sensoren oder mechanische Schalter
Strombelastbarkeit max.	0,7 A

Industrielle Kommunikation | Busdaten

Die in diesem Produkt-PDF enthaltenen Angaben wurden mit der größtmöglichen Sorgfalt erarbeitet.
Für Richtigkeit, Vollständigkeit und Aktualität ist die Haftung auf grobes Verschulden begrenzt. Stand: 30.04.2024

Adressbereich min.	1
Adressbereich max.	99
Industrielle Kommunikation | CANopen	
CANopen Adressierung	Drehschalter
Diagnosen	
Diagnose	Unterspannung, keine Spannung
Diagnose per BUS	pro Modul
Diagnose per LED	pro Modul
Kurzschluss-Diagnose	ja
LED-Anzeige	Ethernet-Verbindung/ Datenverkehr
Überlast-Diagnose	ja
Installation	
Anschlussquerschnitt max.	2,5 mm²
Geräteschutz | Elektrisch	
Schutzart (EN IEC 60529)	IP20
Mechanische Daten | Montagedaten	
Befestigungsart	geschnappt
Geeignet für Befestigungsart	Tragschiene, (EN 60715)
Höhe	117 mm
Breite	56 mm
Tiefe	47 mm
Umgebungseigenschaften | Klimatisch	
Betriebstemperatur min.	0 °C
Betriebstemperatur max.	55 °C
Lagertemperatur min.	-20 °C
Lagertemperatur max.	70 °C
Konformität	
Produktstandard	EN 61131-2
Anschlusstyp 5	
Anschlusstyp 1	Bus In
Anschlusstyp 2	X0
Anschlusstyp 3	X1
Anschlusstyp 4	X2
Anschlusstyp 5	X3
Familie-Bauform	D-Sub
Geschlecht	male
Farbe Kontaktträger	schwarz
Polzahl	9
PIN 1	n.c.
PIN 2	CAN_LOW
PIN 3	CAN_GND
PIN 4	n.c.
PIN 5	CAN_SHLD
PIN 6	PE
PIN 7	CAN_HIGH
PIN 8	n.c.
PIN 9	PE
Anschlussart	Federkraftklemmen FK
Familie-Bauform	Klemme
Geschlecht	female
Farbe Kontaktträger	farblos

Die in diesem Produkt-PDF enthaltenen Angaben wurden mit der größtmöglichen Sorgfalt erarbeitet.
Für Richtigkeit, Vollständigkeit und Aktualität ist die Haftung auf grobes Verschulden begrenzt. Stand: 30.04.2024

Polzahl	6
PIN 1	CH 00
PIN 2	CH 01
PIN 3	CH 02
PIN 4	CH 03
PIN 5	UI
PIN 6	0 V
Anschlussart	Federkraftklemmen FK
Familie-Bauform	Klemme
Geschlecht	female
Farbe Kontaktträger	farblos
Polzahl	6
PIN 1	CH 10
PIN 2	CH 11
PIN 3	CH 12
PIN 4	CH 13
PIN 5	n.c.
PIN 6	0 V
Anschlussart	Federkraftklemmen FK
Familie-Bauform	Klemme
Geschlecht	female
Farbe Kontaktträger	farblos
Polzahl	6
PIN 1	CH 20
PIN 2	CH 21
PIN 3	CH 22
PIN 4	CH 23
PIN 5	US
PIN 6	0 V
Anschlussart	Federkraftklemmen FK
Familie-Bauform	Klemme
Geschlecht	female
Farbe Kontaktträger	farblos
Polzahl	6
PIN 1	CH 30
PIN 2	CH 31
PIN 3	CH 32
PIN 4	CH 33
PIN 5	FE
PIN 6	FE

Die in diesem Produkt-PDF enthaltenen Angaben wurden mit der größtmöglichen Sorgfalt erarbeitet.
Für Richtigkeit, Vollständigkeit und Aktualität ist die Haftung auf grobes Verschulden begrenzt. Stand: 30.04.2024