stay connected

Cube20 AO4 U/I

Erweiterungsmodul
AO4 - (E) U/I

Link zum Produkt

Abbildungen

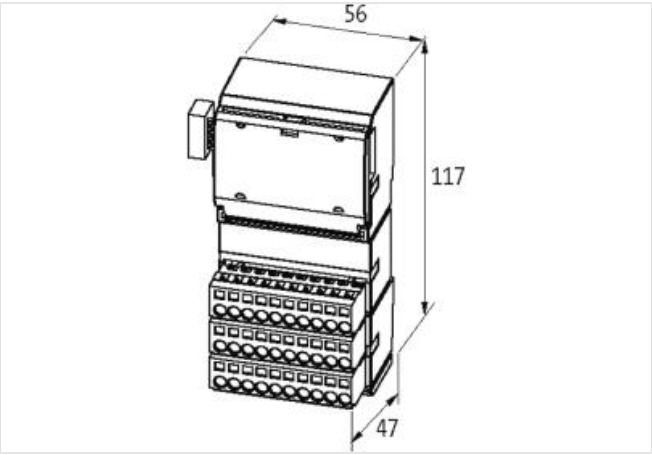

Abbildung stellvertretend

Kaufmännische Daten

ECLASS-6.0	27242601
ECLASS-6.1	27242601
ECLASS-7.0	27242601
ECLASS-8.0	27242601
ECLASS-9.0	27242601
ECLASS-10.1	27242601
ECLASS-11.1	27242601
ECLASS-12.0	27242601
ETIM-5.0	EC001596
GTIN	4048879049207
Verpackungseinheit	1
Zolltarifnummer	85176200

Elektrische Daten | Versorgung

Leerlaufstrom extern max.	90 mA
Stromaufnahme max.	25 mA
Summenstrom UA max.	4 A
Summenstrom US max.	4 A
Modulversorgung	über Systemverbindung

Elektrische Daten | Ausgang

Bürde max.	60 Ω
Lastwiderstand min.	1 kΩ
Wandlungszeit Analogausgang pro Kanal max.	1 ms

Diagnosen

Die in diesem Produkt-PDF enthaltenen Angaben wurden mit der größtmöglichen Sorgfalt erarbeitet.
Für Richtigkeit, Vollständigkeit und Aktualität ist die Haftung auf grobes Verschulden begrenzt. Stand: 04.05.2024

Aktorwarnung	pro Kanal per LED und BUS
Diagnose	Unterspannung
Diagnose per BUS	pro Modul und Kanal
Diagnose per LED	pro Modul und Kanal
Kurzschluss-Diagnose	ja
LED-Anzeige	Ethernet-Verbindung/ Datenverkehr
Überlast-Diagnose	ja
Installation	
Anschlussquerschnitt max.	2,5 mm²
Geräteschutz | Elektrisch	
Schutzart (EN IEC 60529)	IP20
Galvanische Trennung Betriebsspannung	ja
Galvanische Trennung Eingang/Eingang	ja
Mechanische Daten | Montagedaten	
Befestigungsart	geschnappt
Geeignet für Befestigungsart	Tragschiene, (EN 60715)
Höhe	117 mm
Breite	56 mm
Tiefe	47 mm
Umgebungseigenschaften | Klimatisch	
Betriebstemperatur min.	0 °C
Betriebstemperatur max.	55 °C
Lagertemperatur min.	-20 °C
Lagertemperatur max.	85 °C
Konformität	
Produktstandard	EN 61131-2
Anschlusstyp 3	
Anschlusstyp 1	X0
Anschlusstyp 2	X1
Anschlusstyp 3	X1
Anschlussart	Federkraftklemmen FK
Familie-Bauform	Klemme
Geschlecht	female
Farbe Kontaktträger	farblos
Polzahl	10
PIN 1	U 0
PIN 2	I 0
PIN 3	U 1
PIN 4	I 1
PIN 5	U 2
PIN 6	I 2
PIN 7	U 3
PIN 8	I 3
PIN 9	UA
PIN 10	UA
Anschlussart	Federkraftklemmen FK
Familie-Bauform	Klemme
Geschlecht	female
Farbe Kontaktträger	farblos
Polzahl	10
PIN 1	0 V

Die in diesem Produkt-PDF enthaltenen Angaben wurden mit der größtmöglichen Sorgfalt erarbeitet.
Für Richtigkeit, Vollständigkeit und Aktualität ist die Haftung auf grobes Verschulden begrenzt. Stand: 04.05.2024

PIN 2	UA 0
PIN 3	0 V
PIN 4	UA 1
PIN 5	0 V
PIN 6	UA 2
PIN 7	0 V
PIN 8	UA 3
PIN 9	0 V
PIN 10	0 V
Anschlussart	Federkraftklemmen FK
Familie-Bauform	Klemme
Geschlecht	female
Farbe Kontaktträger	farblos
Polzahl	10
PIN 1	FE
PIN 2	FE
PIN 3	FE
PIN 4	FE
PIN 5	FE
PIN 6	FE
PIN 7	FE
PIN 8	FE
PIN 9	UI
PIN 10	UI

Die in diesem Produkt-PDF enthaltenen Angaben wurden mit der größtmöglichen Sorgfalt erarbeitet.
Für Richtigkeit, Vollständigkeit und Aktualität ist die Haftung auf grobes Verschulden begrenzt. Stand: 04.05.2024