stay connected

MASI20 Installationstechnik

Steckklemme für AS-Interface Profilkabel

Steckerklemme
für Bus-/Powerverteiler

Link zum Produkt

Abbildungen

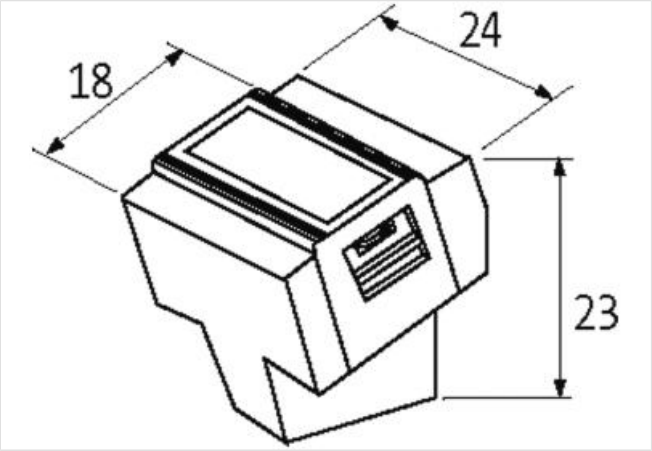

Abbildung stellvertretend

Kaufmännische Daten	
ECLASS-6.0	27141106
ECLASS-6.1	27141104
ECLASS-7.0	27141104
ECLASS-8.0	27141104
ECLASS-9.0	27141104
ECLASS-10.1	27141104
ECLASS-11.1	27141104
ECLASS-12.0	27141104
ETIM-5.0	EC001583
GTIN	4048879050517
Verpackungseinheit	1
Zolltarifnummer	85369010
Elektrische Daten | Versorgung	
Betriebsspannung DC max.	36 V
Summenstrom max.	8 A
Mechanische Daten | Montagedaten	
Höhe	23 mm
Breite	24 mm
Tiefe	18 mm
Umgebungseigenschaften | Klimatisch	
Betriebstemperatur min.	-20 °C
Betriebstemperatur max.	70 °C
Lagertemperatur min.	-40 °C
Lagertemperatur max.	80 °C

Anschlusstyp 1

Die in diesem Produkt-PDF enthaltenen Angaben wurden mit der größtmöglichen Sorgfalt erarbeitet.
Für Richtigkeit, Vollständigkeit und Aktualität ist die Haftung auf grobes Verschulden begrenzt. Stand: 02.05.2024

Anschlussart	Schraubenklemmen SK
Familie-Bauform	Klemme
Geschlecht	female
Farbe Kontaktträger	grün
Polzahl	2
PIN 1	+
PIN 2	-

Die in diesem Produkt-PDF enthaltenen Angaben wurden mit der größtmöglichen Sorgfalt erarbeitet.
Für Richtigkeit, Vollständigkeit und Aktualität ist die Haftung auf grobes Verschulden begrenzt. Stand: 02.05.2024