stay connected

MVK-MPNIO DIO12 IOL4 IRT 7/8" 5pin

Digitale Ein-/Ausgänge
DIO12 IOL4 (IRT)
Ethernet 10/100 Mbit/s; M12, D-kodiert
7/8", 5-polig, 2× max. 9 A
M12, 5-polig, A-kodiert
IO-Link Master V1.1.2
Anschlussleitungen finden Sie im Onlineshop unter "Anschlusstechnik".
Gehäuse ist vollvergossen.

Link zum Produkt

Abbildungen

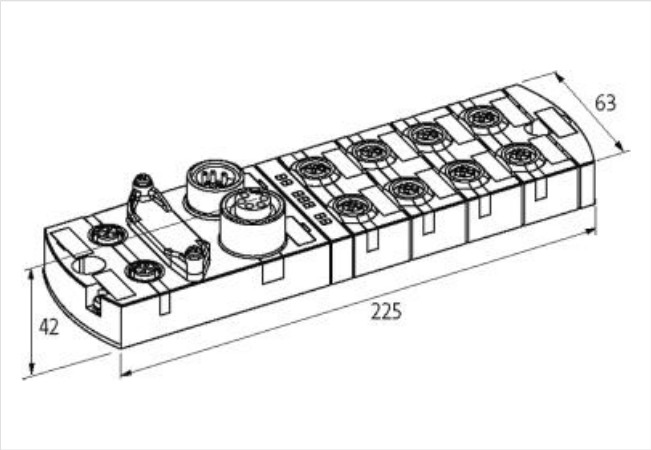

Abbildung stellvertretend

Kaufmännische Daten

ECLASS-6.0	27242604
ECLASS-6.1	27242604
ECLASS-7.0	27242604
ECLASS-8.0	27242604
ECLASS-9.0	27242604
ECLASS-10.1	27242604
ECLASS-11.1	27242604
ECLASS-12.0	27242604
ETIM-5.0	EC001597
GTIN	4048879527583
Verpackungseinheit	1
Zolltarifnummer	85389099

Elektrische Daten | Versorgung

Norm Betriebsspannung	EN 61131-2
Betriebsspannung US DC	24 V
Betriebsspannung UA DC	24 V
Summenstrom UA max.	9 A
Summenstrom US max.	9 A

Die in diesem Produkt-PDF enthaltenen Angaben wurden mit der größtmöglichen Sorgfalt erarbeitet.
Für Richtigkeit, Vollständigkeit und Aktualität ist die Haftung auf grobes Verschulden begrenzt. Stand: 19.05.2024

Elektrische Daten | Eingang	
Überlastfest	ja
Kurzschlussfest	ja
Typ Eingang	PNP, für 3-Draht Sensoren oder mechanische Schalter, IO-Link Devices
Sensorstrom US je Eingang max.	0,2 A
Sensorstrom US je IO-Link Port max.	1 A
Elektrische Daten | Ausgang	
Überlastfest	ja
Kurzschlussfest	ja
Ausgangsstrom je Pin max.	1,6 A
Lampenlast	10 W
Industrielle Kommunikation	
Unterstütztes Protokoll	PROFINET
Industrielle Kommunikation | Profinet	
Anzahl aktiver Verbindungen (IO-Controller) max.	2
FSU (Fast-Start-Up)	ja
Fast-Start-Up Zeit max.	0,5 s
IRT (Netzwerkkommunikation)	ja
MRP-Client	ja
PROFINET Netload Class	III
PROFINET Adressierung	DCP
PROFINET-Konformitätsklasse	C
PROFINET-Spezifikation	V2.3
Shared Device/Input	ja
Industrielle Kommunikation | IO-Link	
IO-Link Typ	4× Master
Port Class	A, B
IO-Link Revision ID	V1.1.2
IO-Link Übertragungsrate	COM1, COM2, COM3
IO-Link Prozessdatenlänge Eingang	32 Bytes
IO-Link Prozessdatenlänge Ausgang	32 Bytes
Automatische Baudratenerkennung	ja
Diagnosen	
Aktorwarnung	pro Kanal per LED und BUS
Diagnose per BUS	pro Modul und Kanal
Diagnose per LED	pro Modul und Kanal
IO-Link Events	Unterspannung Versorgung, keine Spannung
Kurzschluss-Diagnose	ja
LED-Anzeige	Ethernet-Verbindung/ Datenverkehr
Leitungsbruch	pro Port
Überlast-Diagnose	ja
Geräteschutz | Elektrisch	
Schutzart (EN IEC 60529)	IP67
Mechanische Daten | Montagedaten	
Geeignet für Befestigungsart	2-Loch Schraubbefestigung
Höhe	42 mm
Breite	63 mm
Tiefe	225 mm
Umgebungseigenschaften | Klimatisch	
Betriebstemperatur min.	-25 °C

Die in diesem Produkt-PDF enthaltenen Angaben wurden mit der größtmöglichen Sorgfalt erarbeitet.
Für Richtigkeit, Vollständigkeit und Aktualität ist die Haftung auf grobes Verschulden begrenzt. Stand: 19.05.2024

Betriebstemperatur max.	60 °C
Lagertemperatur min.	-25 °C
Lagertemperatur max.	70 °C
Anschlusstyp 5	
Anschlusstyp 1	X0-X3
Anschlusstyp 2	X4-X7
Anschlusstyp 3	XD1
Anschlusstyp 4	XD2
Anschlusstyp 5	XF2
Familie-Bauform	M12
Geschlecht	female
Farbe Kontaktträger	schwarz
Kodierung	A
Polzahl	5
PIN 1	24 V DC
PIN 2	DI / DO
PIN 3	0 V
PIN 4	DI / DO
PIN 5	PE
Familie-Bauform	M12
Geschlecht	female
Farbe Kontaktträger	grau
Kodierung	A
Polzahl	5
PIN 1	24 V DC
PIN 2	DI / DO
PIN 3	0 V
PIN 4	DI / DO / IO-Link
PIN 5	0 V
Familie-Bauform	7/8"
Geschlecht	male
Farbe Kontaktträger	schwarz
Polzahl	5
PIN 1	0 V (UA)
PIN 2	0 V (US)
PIN 3	PE
PIN 4	24 V DC (US)
PIN 5	24 V DC (UA)
Familie-Bauform	7/8"
Geschlecht	female
Farbe Kontaktträger	schwarz
Polzahl	5
PIN 1	0 V (UA)
PIN 2	0 V (US)
PIN 3	PE
PIN 4	24 V DC (US)
PIN 5	24 V DC (UA)
Befestigungsart	gesteckt, verschraubt
Anzugsdrehmoment	0,6 Nm
Familie-Bauform	M12
Geschlecht	female
Farbe Kontaktträger	schwarz
Kodierung	D
Polzahl	4

Die in diesem Produkt-PDF enthaltenen Angaben wurden mit der größtmöglichen Sorgfalt erarbeitet.
Für Richtigkeit, Vollständigkeit und Aktualität ist die Haftung auf grobes Verschulden begrenzt. Stand: 19.05.2024

PIN 1	TD +
PIN 2	RD +
PIN 3	TD -
PIN 4	RD -

Die in diesem Produkt-PDF enthaltenen Angaben wurden mit der größtmöglichen Sorgfalt erarbeitet.
Für Richtigkeit, Vollständigkeit und Aktualität ist die Haftung auf grobes Verschulden begrenzt. Stand: 19.05.2024