MURR ELEKTRONIK
stay connected

MVP12-Metall 8xM12 DI16 IOL

IO-Link Version 1.1

Kompaktmodul
IO-Link V1.1
Anschlussleitungen finden Sie im Onlineshop unter "Anschlusstechnik".
Gehäuse ist vollvergossen.

Link zum Produkt

Abbildungen

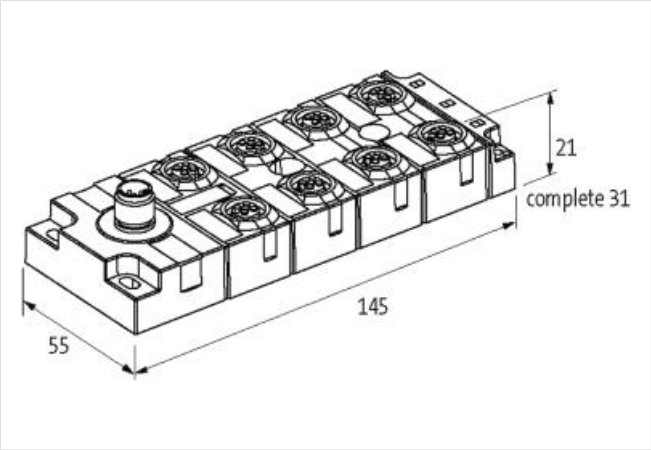

Abbildung stellvertretend

Kaufmännische Daten

ECLASS-6.0	27242604
ECLASS-6.1	27242604
ECLASS-7.0	27242604
ECLASS-8.0	27242604
ECLASS-9.0	27242604
ECLASS-10.1	27242604
ECLASS-11.1	27242604
ECLASS-12.0	27242604
ETIM-5.0	EC001599
GTIN	4048879740104
Verpackungseinheit	1
Zolltarifnummer	85389099

Elektrische Daten | Eingang

Typ Eingang	PNP (EN 61131-2) Type 3
Eingangszeitfilter	1 ms

Industrielle Kommunikation | IO-Link

IO-Link Revision ID	V1.1
IO-Link Typ	Device
IO-Link Zykluszeit min.	2,3 ms
IO-Link Übertragungsrate	COM2 (38.4 kbit/s)

Die in diesem Produkt-PDF enthaltenen Angaben wurden mit der größtmöglichen Sorgfalt erarbeitet.
Für Richtigkeit, Vollständigkeit und Aktualität ist die Haftung auf grobes Verschulden begrenzt. Stand: 07.05.2024

Port Class	A
Diagnosen	
Diagnose per LED	pro Modul und Kanal
IO-Link Events	Unterspannung Versorgung, keine Spannung
Kurzschluss-Diagnose	ja
LED-Anzeige	Ethernet-Verbindung/ Datenverkehr
Überlast-Diagnose	ja
Geräteschutz | Elektrisch	
Schutzart (EN IEC 60529)	IP67
Mechanische Daten | Montagedaten	
Geeignet für Befestigungsart	4-Loch Schraubbefestigung
Höhe	145 mm
Breite	55 mm
Tiefe	32 mm
Umgebungseigenschaften | Klimatisch	
Betriebstemperatur min.	-25 °C
Betriebstemperatur max.	70 °C
Lagertemperatur min.	-40 °C
Lagertemperatur max.	70 °C
Anschlusstyp 2	
Anschlusstyp 1	X0-X7
Anschlusstyp 2	XZ1
Familie-Bauform	M12
Geschlecht	female
Farbe Kontaktträger	schwarz
Kodierung	A
Polzahl	5
PIN 1	24 V DC US
PIN 2	DI
PIN 3	0 V US
PIN 4	DI
PIN 5	n.c.
Familie-Bauform	M12
Geschlecht	male
Farbe Kontaktträger	schwarz
Kodierung	A
Polzahl	5
PIN 1	24 V DC US
PIN 2	n.c.
PIN 3	0 V US
PIN 4	IO-Link
PIN 5	n.c.

Die in diesem Produkt-PDF enthaltenen Angaben wurden mit der größtmöglichen Sorgfalt erarbeitet.
Für Richtigkeit, Vollständigkeit und Aktualität ist die Haftung auf grobes Verschulden begrenzt. Stand: 07.05.2024