stay connected

RMMR11/24VDC mit schl. Masse Ausgangsrelais

IN: 24 VAC/DC - OUT: 250 VAC/DC / 5 A

1 Relais; 1 Öffner
5 A
24 V AC/DC
mit Minussteckbrücke
Schraubklemmen

Link zum Produkt

Abbildungen

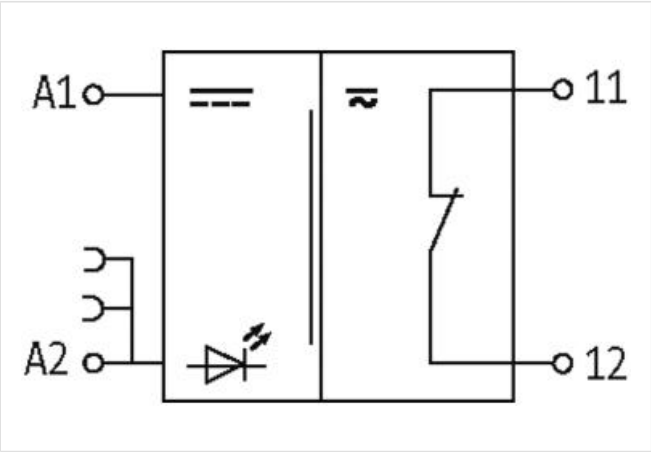

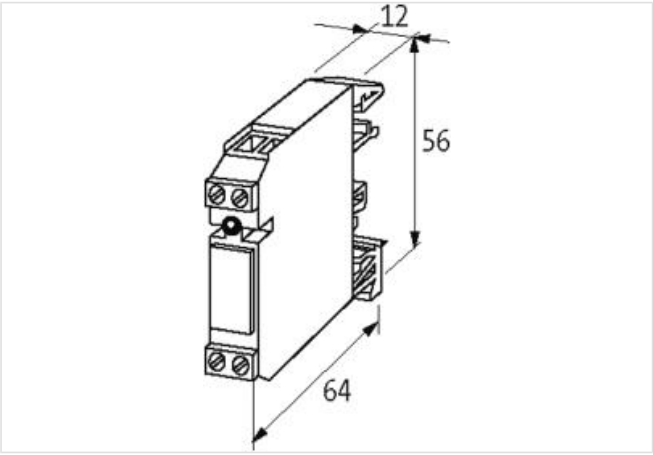

Abbildung stellvertretend

Generelle Produktinformationen

Lieferumfang	Steckbrücke (Art-No. 90960)

Kaufmännische Daten

ECLASS-6.0	27371001
ECLASS-6.1	27371601
ECLASS-7.0	27371601

Die in diesem Produkt-PDF enthaltenen Angaben wurden mit der größtmöglichen Sorgfalt erarbeitet.
Für Richtigkeit, Vollständigkeit und Aktualität ist die Haftung auf grobes Verschulden begrenzt. Stand: 07.05.2024

ECLASS-8.0	27371601
ECLASS-9.0	27371601
ECLASS-10.1	27371601
ECLASS-11.1	27371601
ECLASS-12.0	27371601
ETIM-5.0	EC001437
GTIN	4048879027366
Verpackungseinheit	1
Zolltarifnummer	85364900
Elektrische Daten | Eingang	
Eingangsspannung AC	24 V
Eingangsspannung AC min.	19,2 V
Eingangsspannung AC max.	30 V
Eingangsspannung DC	24 V
Eingangsspannung DC min.	19,2 V
Eingangsspannung DC max.	30 V
Eingangsstrom	15 mA
Elektrische Daten | Ausgang	
Gebrauchskategorie AC-15 (EN IEC 60947-5-1)	3 A @ 24 V, 3 A @ 110 V, 3 A @ 230 V
Gebrauchskategorie DC-13 (EN IEC 60947-5-1)	1,5 A @ 24 V, 0,3 A @ 110 V, 0,15 A @ 230 V
Schaltfrequenz max.	10 Hz
Schaltleistung AC max.	1250 VA
Schaltleistung DC max.	240 W
Schaltspannung AC max.	250 V
Schaltspannung DC max.	250 V
Schaltstrom DC	100 mA
Schaltstrom max.	5 A
Schaltvermögen AC-12 (EN IEC 60947-5-1)	5 A (24/110/230 V AC)
Diagnosen	
Statusanzeige LED	rot
Geräteschutz	
Bedingung Lebensdauer	lastabhängig
Geräteschutz | Elektrisch	
Bemessungsstoßspannung	4 kV
Elektrische Lebensdauer	20000000 Zyklen
Geräteschutz | Mechanisch	
Mechanische Lebensdauer	20000000 Zyklen
Mechanische Daten	
Abfallzeit max.	15 ms
Ansprechzeit max.	10 ms
Prellzeit max.	1,5 ms
Mechanische Daten | Materialdaten	
Material Kontakt	Ag Ni 0.15 hv
Mechanische Daten | Montagedaten	
Befestigungsart	geschnappt
Geeignet für Befestigungsart	Tragschiene TH35, G32, (EN 60715)
Höhe	56 mm
Breite	12 mm
Tiefe	65 mm

Die in diesem Produkt-PDF enthaltenen Angaben wurden mit der größtmöglichen Sorgfalt erarbeitet.
Für Richtigkeit, Vollständigkeit und Aktualität ist die Haftung auf grobes Verschulden begrenzt. Stand: 07.05.2024

Umgebungseigenschaften | Klimatisch	
Betriebstemperatur min.	-25 °C
Betriebstemperatur max.	60 °C
Lagertemperatur min.	-40 °C
Lagertemperatur max.	80 °C
Anschlusstyp 2	
Anschlussart	Schraubenklemmen SK
Familie-Bauform	Klemme
Geschlecht	female
Polzahl	2
PIN 1	11
PIN 2	12
Anschlussart	Schraubenklemmen SK
Familie-Bauform	Klemme
Geschlecht	female
Polzahl	2
PIN 1	A 1
PIN 2	A 2

Die in diesem Produkt-PDF enthaltenen Angaben wurden mit der größtmöglichen Sorgfalt erarbeitet.
Für Richtigkeit, Vollständigkeit und Aktualität ist die Haftung auf grobes Verschulden begrenzt. Stand: 07.05.2024