stay connected

RMMD-2A/24VDC Eingangsrelais

IN: 24 VDC - OUT: 250 VAC/DC / 2 A

1 Relais; 2 Schließer
2 A
24 V DC
Schraubklemmen
mit Minussteckbrücke

Link zum Produkt

Abbildungen

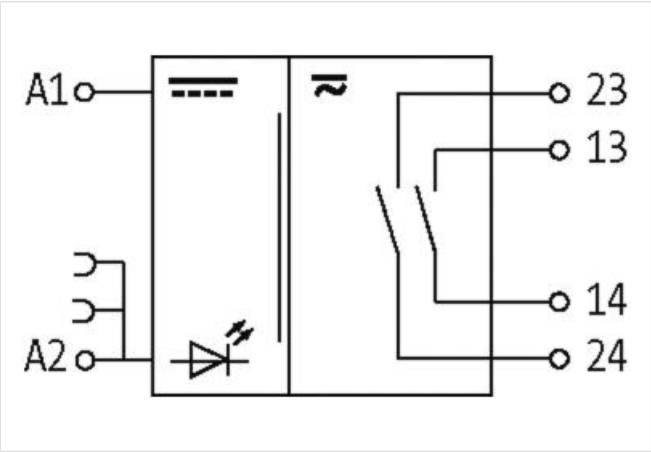

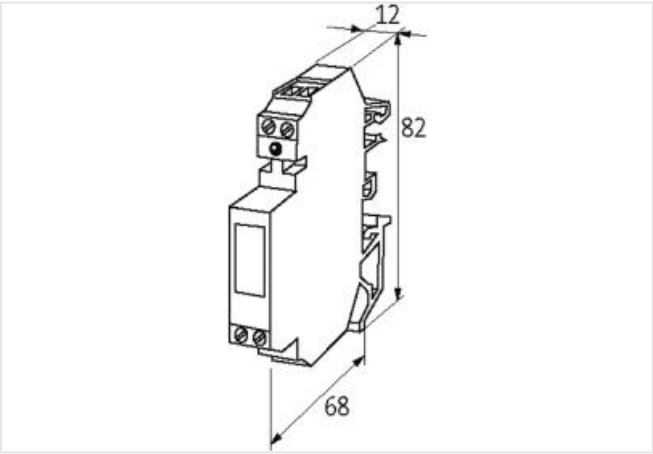

Abbildung stellvertretend

Generelle Produktinformationen

Lieferumfang	Steckbrücke (Art-No. 90960)

Kaufmännische Daten

ECLASS-6.0	27371001
ECLASS-6.1	27371601
ECLASS-7.0	27371601

Die in diesem Produkt-PDF enthaltenen Angaben wurden mit der größtmöglichen Sorgfalt erarbeitet.
Für Richtigkeit, Vollständigkeit und Aktualität ist die Haftung auf grobes Verschulden begrenzt. Stand: 08.05.2024

ECLASS-8.0	27371601
ECLASS-9.0	27371601
ECLASS-10.1	27371601
ECLASS-11.1	27371601
ECLASS-12.0	27371601
ETIM-5.0	EC001437
GTIN	4048879027731
Verpackungseinheit	1
Zolltarifnummer	85364900
Elektrische Daten | Eingang	
Eingangsspannung DC	24 V
Eingangsspannung DC min.	19,2 V
Eingangsspannung DC max.	30 V
Eingangsstrom	15 mA
Elektrische Daten | Ausgang	
Gebrauchskategorie DC-13 (EN IEC 60947-5-1)	0,8 A @ 24 V, 0,1 A @ 110 V, 0,01 A @ 230 V
Schaltfrequenz max.	15 Hz
Schaltleistung AC max.	125 VA
Schaltleistung DC max.	60 W
Schaltspannung AC max.	250 V
Schaltspannung DC max.	250 V
Schaltstrom DC min.	0,1 mA
Schaltstrom max.	2 A
Schaltvermögen AC-12 (EN IEC 60947-5-1)	2 A (24/110/230 V AC)
Schaltvermögen AC-15 (EN IEC 60947-5-1)	1 A (24 V AC); 0.1 A (230 V AC)
Diagnosen	
Statusanzeige LED	gelb
Geräteschutz	
Bedingung Lebensdauer	lastabhängig
Geräteschutz | Elektrisch	
Bemessungsstoßspannung	1,5 kV
Elektrische Lebensdauer	20000000 Zyklen
Geräteschutz | Mechanisch	
Mechanische Lebensdauer	20000000 Zyklen
Mechanische Daten	
Abfallzeit max.	10 ms
Ansprechzeit max.	10 ms
Prellzeit max.	1 ms
Mechanische Daten | Materialdaten	
Material Kontakt	Ag Au
Mechanische Daten | Montagedaten	
Befestigungsart	geschnappt
Geeignet für Befestigungsart	Tragschiene TH35, G32, (EN 60715)
Höhe	82 mm
Breite	12 mm
Tiefe	68 mm
Umgebungseigenschaften | Klimatisch	
Betriebstemperatur min.	-25 °C
Betriebstemperatur max.	60 °C

Die in diesem Produkt-PDF enthaltenen Angaben wurden mit der größtmöglichen Sorgfalt erarbeitet.
Für Richtigkeit, Vollständigkeit und Aktualität ist die Haftung auf grobes Verschulden begrenzt. Stand: 08.05.2024

Anschlusstyp 3	
Anschlussart	Schraubenklemmen SK
Familie-Bauform	Klemme
Geschlecht	female
Polzahl	2
PIN 1	14
PIN 2	24
Anschlussart	Schraubenklemmen SK
Familie-Bauform	Klemme
Geschlecht	female
Polzahl	2
PIN 1	13
PIN 2	23
Anschlussart	Schraubenklemmen SK
Familie-Bauform	Klemme
Geschlecht	female
Polzahl	2
PIN 1	+ A 1
PIN 2	- A 2

Die in diesem Produkt-PDF enthaltenen Angaben wurden mit der größtmöglichen Sorgfalt erarbeitet.
Für Richtigkeit, Vollständigkeit und Aktualität ist die Haftung auf grobes Verschulden begrenzt. Stand: 08.05.2024