stay connected

AMMDS 20-47/2 Optokopplermodul

IN: 35 VDC - OUT: 280 VAC / 2A

Triac 2 A
24 V DC
mit Minussteckbrücke

Link zum Produkt

Abbildungen

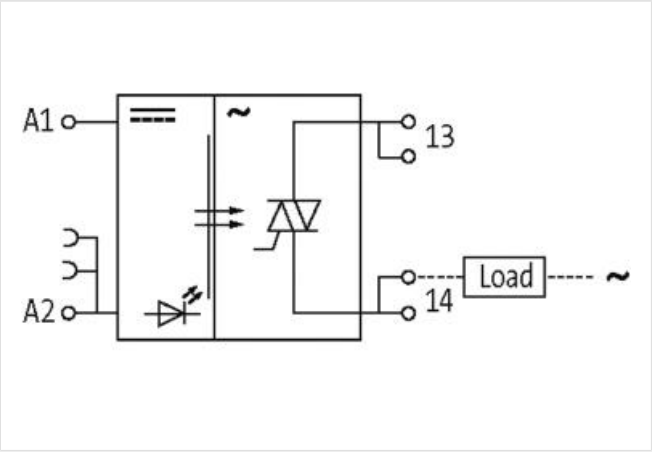

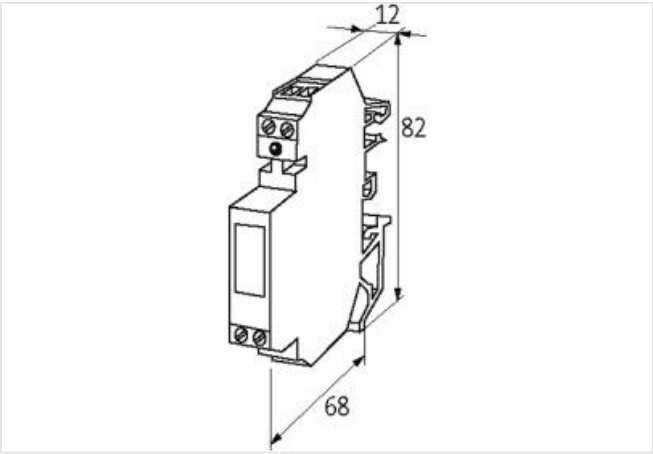

Abbildung stellvertretend

Generelle Produktinformationen

Lieferumfang	Steckbrücke (Art-No. 90960)

Kaufmännische Daten

ECLASS-6.0	27371604
ECLASS-6.1	27371604
ECLASS-7.0	27371604
ECLASS-8.0	27371604

Die in diesem Produkt-PDF enthaltenen Angaben wurden mit der größtmöglichen Sorgfalt erarbeitet.
Für Richtigkeit, Vollständigkeit und Aktualität ist die Haftung auf grobes Verschulden begrenzt. Stand: 06.05.2024

ECLASS-9.0	27371604
ECLASS-10.1	27371604
ECLASS-11.1	27371604
ECLASS-12.0	27371604
ETIM-5.0	EC001504
GTIN	4048879027953
Verpackungseinheit	1
Zolltarifnummer	85414900
Elektrische Daten | Eingang	
Eingangsspannung AUS DC min.	0 V
Eingangsspannung AUS DC max.	3 V
Eingangsspannung DC min.	10 V
Eingangsspannung DC max.	35 V
Eingangsstrom	6 mA
Elektrische Daten | Ausgang	
Ausschaltverzögerung max.	10 ms
Einschaltverzögerung max.	10 ms
Ruhestrom AUS max.	2 mA
Schaltfrequenz induktiv max.	5 Hz
Schaltfrequenz ohmsch max.	20 Hz
Schaltspannung AC min.	24 V
Schaltspannung AC max.	280 V
Schaltstrom min.	50 mA
Schaltstrom max.	2 A
Spannungsabfall AC max.	1 V
Diagnosen	
Statusanzeige LED	rot
Geräteschutz | Medien	
Flammbeständigkeit	schwer entflammbar
Mechanische Daten | Materialdaten	
Farbe Gehäuse	schwarz
Material Gehäuse	Kunststoff
Mechanische Daten | Montagedaten	
Befestigungsart	geschnappt
Geeignet für Befestigungsart	Tragschiene TH35, G32, (EN 60715)
Höhe	68 mm
Breite	12 mm
Tiefe	82 mm
Umgebungseigenschaften | Klimatisch	
Betriebstemperatur min.	-20 °C
Betriebstemperatur max.	60 °C

Die in diesem Produkt-PDF enthaltenen Angaben wurden mit der größtmöglichen Sorgfalt erarbeitet.
Für Richtigkeit, Vollständigkeit und Aktualität ist die Haftung auf grobes Verschulden begrenzt. Stand: 06.05.2024