stay connected

AMMDS 10-44/1Optokopplermodul

IN: 35 VDC - OUT: 35 VDC / 0,2 A

Transistor 0.2 A
24 V DC
mit Minussteckbrücke
Doppelklemme im Ausgangskreis
für schnelle Schaltvorgänge

Link zum Produkt

Abbildungen

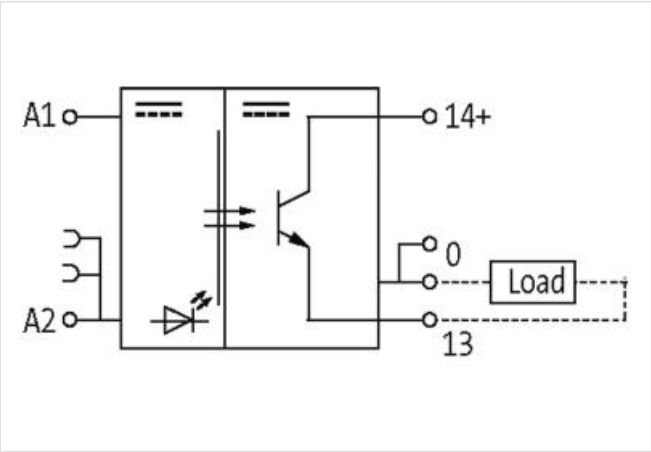

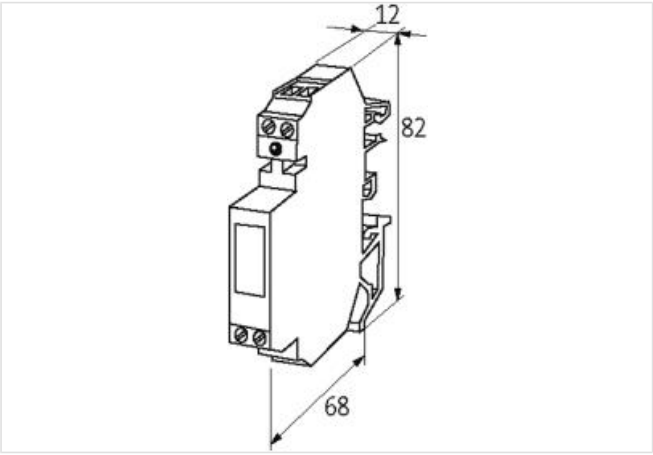

Abbildung stellvertretend

Generelle Produktinformationen

Lieferumfang	Steckbrücke (Art-No. 90960)

Kaufmännische Daten

ECLASS-6.0	27371604
ECLASS-6.1	27371604
ECLASS-7.0	27371604

Die in diesem Produkt-PDF enthaltenen Angaben wurden mit der größtmöglichen Sorgfalt erarbeitet.
Für Richtigkeit, Vollständigkeit und Aktualität ist die Haftung auf grobes Verschulden begrenzt. Stand: 26.05.2024

ECLASS-8.0	27371604
ECLASS-9.0	27371604
ECLASS-10.1	27371604
ECLASS-11.1	27371604
ECLASS-12.0	27371604
ETIM-5.0	EC001504
GTIN	4048879027977
Verpackungseinheit	1
Zolltarifnummer	85414900
Elektrische Daten | Eingang	
Eingangsspannung AUS DC min.	0 V
Eingangsspannung AUS DC max.	5 V
Eingangsspannung DC min.	10 V
Eingangsspannung DC max.	35 V
Eingangsstrom	10 mA
Elektrische Daten | Ausgang	
Ausschaltverzögerung max.	14 µs
Ruhestrom AUS max.	0,3 mA
Schaltfrequenz induktiv max.	200 Hz
Schaltfrequenz ohmsch max.	20000 Hz
Schaltspannung DC min.	5 V
Schaltspannung DC max.	35 V
Schaltstrom min.	1 mA
Schaltstrom max.	0,2 A
Spannungsabfall DC max.	0,5 V
Diagnosen	
Statusanzeige LED	rot
Geräteschutz | Elektrisch	
Bemessungsstoßspannung	2,5 kV
Geräteschutz | Medien	
Flammbeständigkeit	schwer entflammbar
Mechanische Daten | Materialdaten	
Farbe Gehäuse	schwarz
Material Gehäuse	Kunststoff
Mechanische Daten | Montagedaten	
Befestigungsart	geschnappt
Geeignet für Befestigungsart	Tragschiene TH35, G32, (EN 60715)
Höhe	68 mm
Breite	82 mm
Tiefe	12 mm
Umgebungseigenschaften | Klimatisch	
Betriebstemperatur min.	-20 °C
Betriebstemperatur max.	60 °C
Anschlusstyp 3	
Anschlusstyp 1	Input
Anschlusstyp 2	Output
Anschlusstyp 3	Output
Anschlussart	Schraubenklemmen SK
Familie-Bauform	Klemme
Geschlecht	female

Die in diesem Produkt-PDF enthaltenen Angaben wurden mit der größtmöglichen Sorgfalt erarbeitet.
Für Richtigkeit, Vollständigkeit und Aktualität ist die Haftung auf grobes Verschulden begrenzt. Stand: 26.05.2024

Polzahl	2
Anschlussart	Schraubenklemmen SK
Familie-Bauform	Klemme
Geschlecht	female
Polzahl	2
Anschlussart	Schraubenklemmen SK
Familie-Bauform	Klemme
Geschlecht	female
Polzahl	2
PIN 1	+ 14
PIN 2	13

Die in diesem Produkt-PDF enthaltenen Angaben wurden mit der größtmöglichen Sorgfalt erarbeitet.
Für Richtigkeit, Vollständigkeit und Aktualität ist die Haftung auf grobes Verschulden begrenzt. Stand: 26.05.2024