stay connected

AMS 20-47/4 Optokoppler

IN: 53 VDC - OUT: 250 VAC / 4 A

Triac 4 A
Steuerspannung 230 V AC auf Anfrage

Link zum Produkt

Abbildungen

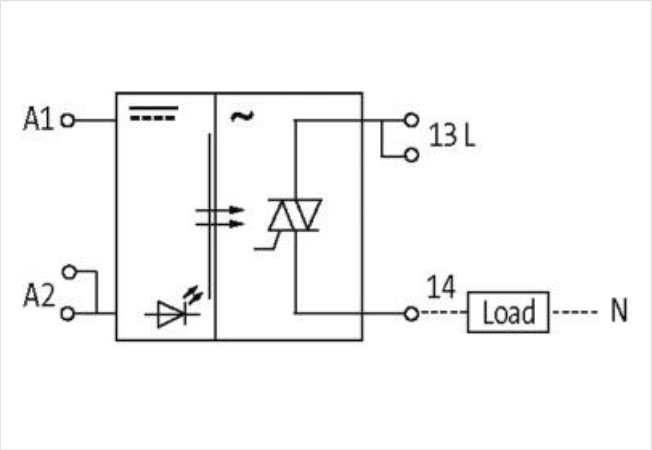

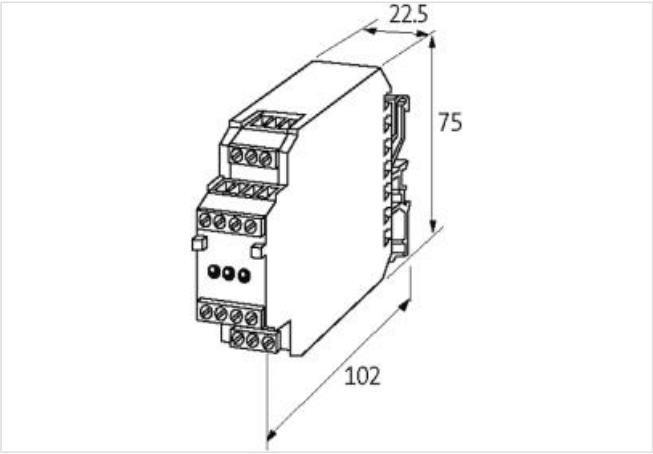

Abbildung stellvertretend

Kaufmännische Daten

ECLASS-6.0	27371604
ECLASS-6.1	27371604
ECLASS-7.0	27371604
ECLASS-8.0	27371604
ECLASS-9.0	27371604
ECLASS-10.1	27371604
ECLASS-11.1	27371604
ECLASS-12.0	27371604

Die in diesem Produkt-PDF enthaltenen Angaben wurden mit der größtmöglichen Sorgfalt erarbeitet.
Für Richtigkeit, Vollständigkeit und Aktualität ist die Haftung auf grobes Verschulden begrenzt. Stand: 05.05.2024

ETIM-5.0	EC001504
GTIN	4048879028066
Verpackungseinheit	1
Zolltarifnummer	85414900
Elektrische Daten | Eingang	
Eingangsspannung AUS DC min.	0 V
Eingangsspannung AUS DC max.	3 V
Eingangsspannung DC min.	10 V
Eingangsspannung DC max.	53 V
Eingangsstrom	10 mA
Elektrische Daten | Ausgang	
Ausschaltverzögerung max.	10 ms
Einschaltverzögerung max.	10 ms
Ruhestrom AUS max.	10 mA
Schaltfrequenz induktiv max.	5 Hz
Schaltfrequenz ohmsch max.	30 Hz
Schaltspannung AC min.	24 V
Schaltspannung AC max.	250 V
Schaltstrom min.	10 mA
Schaltstrom max.	4 A
Spannungsabfall AC max.	1,4 V
Diagnosen	
Statusanzeige LED	rot
Geräteschutz | Elektrisch	
Bemessungsstoßspannung	6 kV
Geräteschutz | Medien	
Flammbeständigkeit	schwer entflammbar
Mechanische Daten | Materialdaten	
Farbe Gehäuse	schwarz
Material Gehäuse	Kunststoff
Mechanische Daten | Montagedaten	
Befestigungsart	geschnappt
Geeignet für Befestigungsart	Tragschiene TH35, G32, (EN 60715)
Höhe	75 mm
Breite	22,5 mm
Tiefe	85 mm
Umgebungseigenschaften | Klimatisch	
Betriebstemperatur min.	-20 °C
Betriebstemperatur max.	60 °C

Die in diesem Produkt-PDF enthaltenen Angaben wurden mit der größtmöglichen Sorgfalt erarbeitet.
Für Richtigkeit, Vollständigkeit und Aktualität ist die Haftung auf grobes Verschulden begrenzt. Stand: 05.05.2024