stay connected

Siemens Schaltgerätentstörmodul

Varistor, 24VAC/DC

24 V AC/DC
VDR

Link zum Produkt

Abbildungen

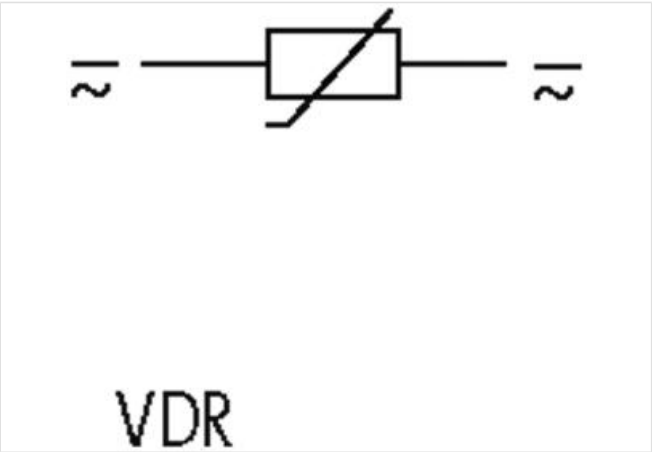

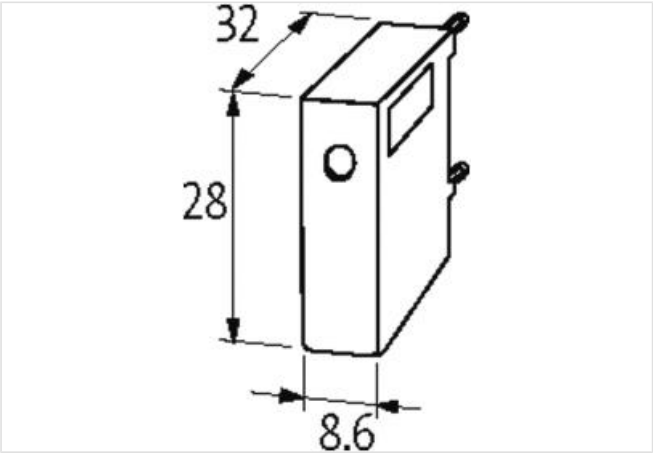

Abbildung stellvertretend

Kaufmännische Daten

ECLASS-6.0	27371013
ECLASS-6.1	27371013
ECLASS-7.0	27371013
ECLASS-8.0	27371013
ECLASS-9.0	27371013
ECLASS-10.1	27371013
ECLASS-11.1	27371013
ECLASS-12.0	27371013

Die in diesem Produkt-PDF enthaltenen Angaben wurden mit der größtmöglichen Sorgfalt erarbeitet.
Für Richtigkeit, Vollständigkeit und Aktualität ist die Haftung auf grobes Verschulden begrenzt. Stand: 19.05.2024

ETIM-5.0	EC002498
GTIN	4048879017619
Verpackungseinheit	1
Zolltarifnummer	85363010
Kompatibilität | Kompatibel zu	
Passende Schaltgeräte	3 RH 1/11; 3 RT 1/3 RH1; 3 RT 1/10.15...10.17
Elektrische Daten | Eingang	
Eingangsspannung DC min.	24 V
Eingangsspannung DC max.	70 V
Mechanische Daten | Montagedaten	
Höhe	28 mm
Breite	8,6 mm
Tiefe	32 mm

Die in diesem Produkt-PDF enthaltenen Angaben wurden mit der größtmöglichen Sorgfalt erarbeitet.
Für Richtigkeit, Vollständigkeit und Aktualität ist die Haftung auf grobes Verschulden begrenzt. Stand: 19.05.2024